GESSI

60640

Gültigkeitsdatum
≥ 06/2023



GPF6064000000G000

FISSO

Einhebelmischer mit Schwenkarm Auszugsbrause mit 2 Strahlfunktionen.

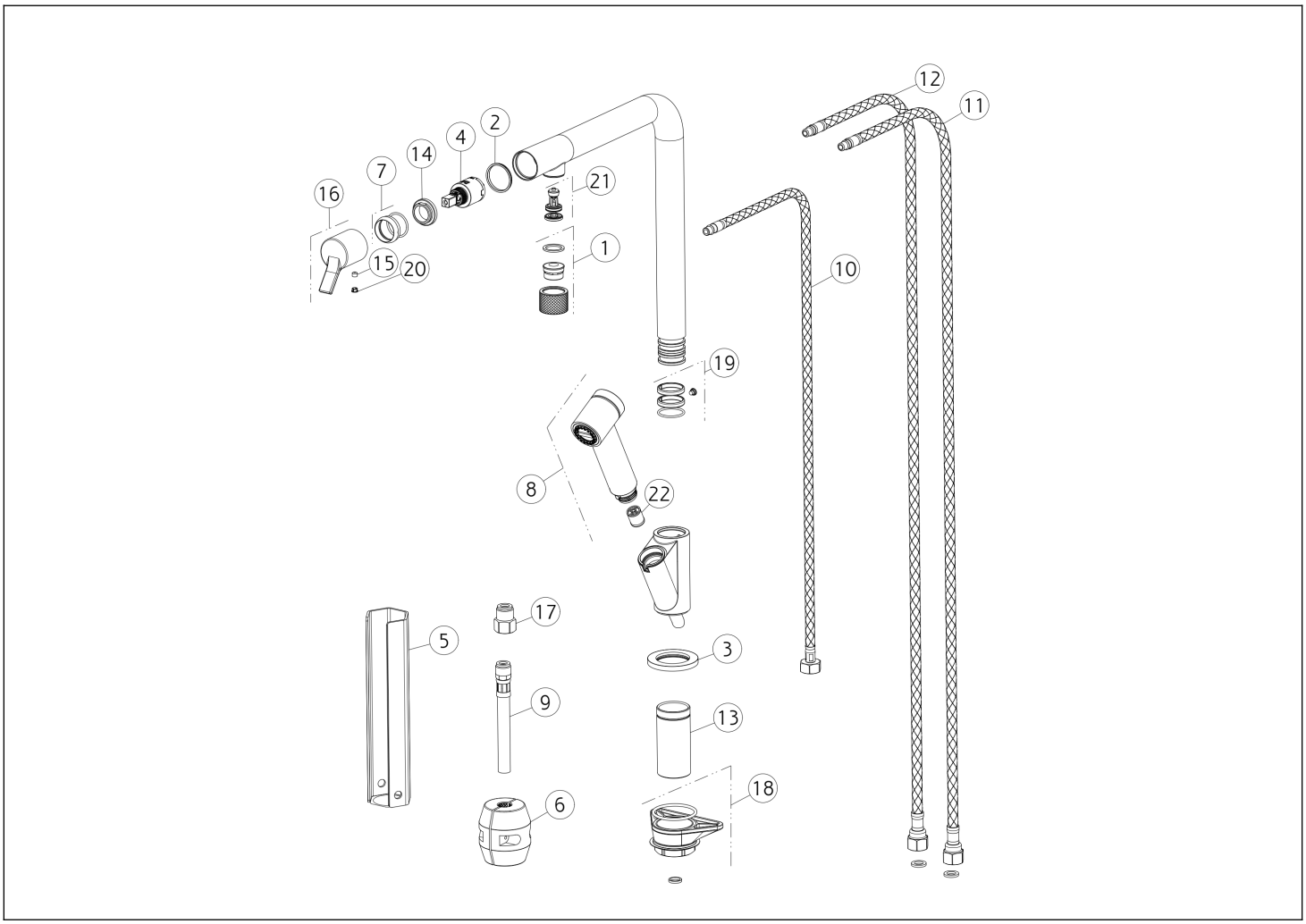

N°	Code	Beschreibung
1	SP02536	BELÜFTER
2	SP00768	INDIKATOR-RING
3	SP00464	BASIS
4	SP01210	PATRONE
5	SP00687	SPEZIALWERKZEUG
6	SP00339	GEGENGEWICHT
7	SP02535	FERTIGSTELLUNG RINGMUTTER
8	SP04314	HANDBRAUSE
9	SP00633	SCHLAUCH
10	SP04317	SCHLAUCH
11	SP04315	BLU ZULAUFSCHLAUCH

N°	Code	Beschreibung
12	SP04316	ROTER ZULAUFSCHLAUCH
13	SP03239	SCHENKEL
14	SP00289	BEFESTIGUNGSRINGMUTTER
15	SP00137	SCHRAUBE
16	SP02324	GRIFF
17	SP04318	BRUSTWARZE
18	SP00462	BEFESTIGUNGSSATZ
19	SP04313	DICHTUNGEN UND REIBUNGSRINGE
20	SP00002	SCHRAUBENABDECKUNG
21	SP04312	VENTIL
22	SP00336	RÜCKSCHLAGVENTIL

Gessi S.p.A. Parco Gessi, 13037 Serravalle Sesia (Vercelli) Italien Tel. +39 0163 454111 Fax. +39 0163 453150 - www.gessi.com - gessi@gessi.it Die vorliegende Zeichnung darf ohne schriftliche Genehmigung der GESSI S.p.A. nicht veröffentlicht oder vervielfältigt werden. Copyright GESSI S.p.A.