GESSI

60640

date de validité
≥ 06/2023



GPF6064000000G000

FISSO

Mitigeur monocommande avec douchette extractible à double jet.

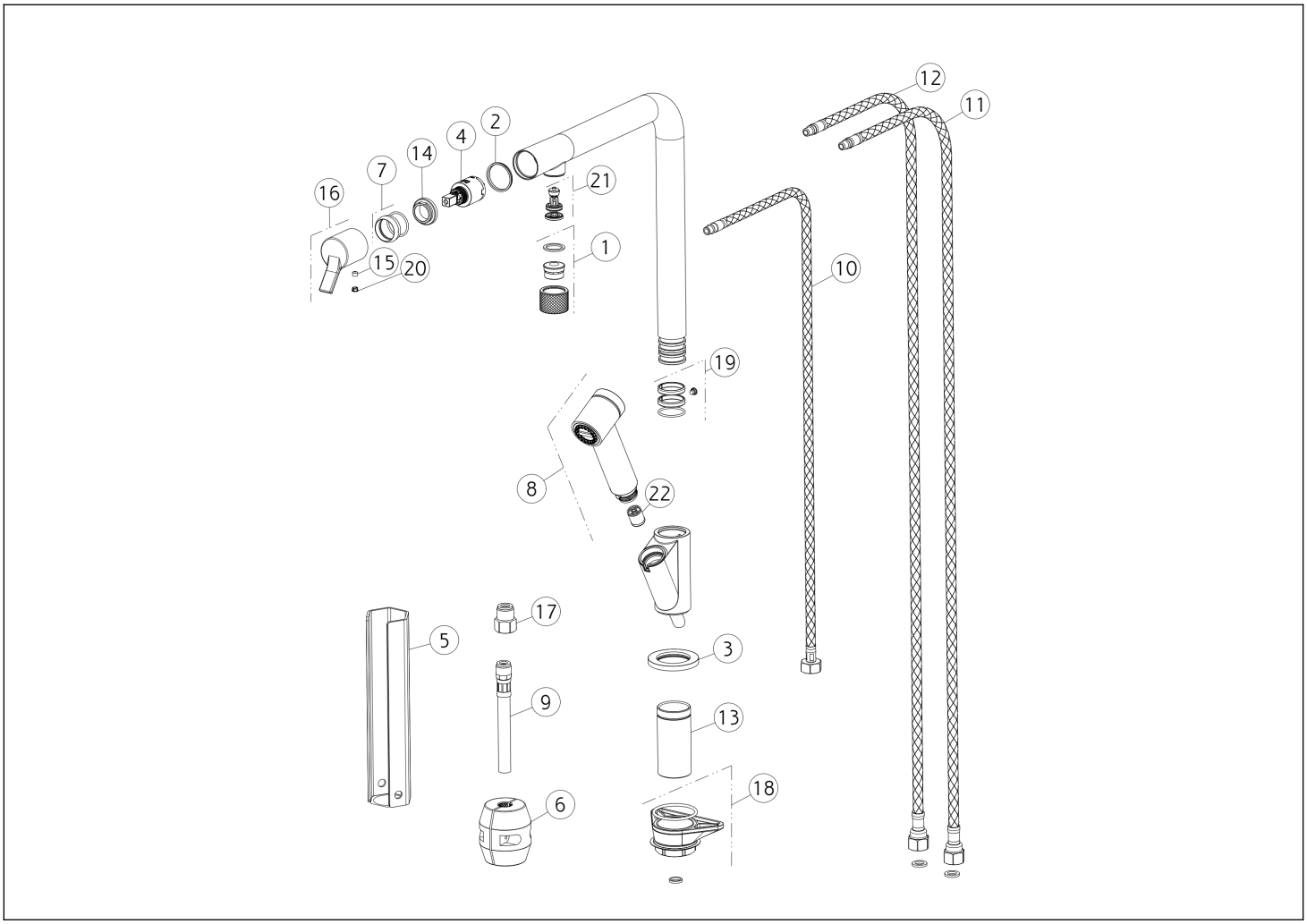

N°	Code	Description
1	SP02536	AÉRATEUR
2	SP00768	ANNEAU INDICATEUR
3	SP00464	BASE
4	SP01210	CARTOUCHE
5	SP00687	OUTIL SPÉCIAL
6	SP00339	CONTREPOIDS
7	SP02535	BAGUE DE FINITION
8	SP04314	DOUCHETTE
9	SP00633	TUYAU
10	SP04317	TUYAU
11	SP04315	TUYAU D'ALIMENTATION BLU

N°	Code	Description
12	SP04316	TUYAU D'ALIMENTATION ROUGE
13	SP03239	TIGE
14	SP00289	BAGUE DE FIXATION
15	SP00137	VIS
16	SP02324	MANCHE
17	SP04318	MAMELON
18	SP00462	KIT DE FIXATION
19	SP04313	JOINTS ET BAGUES ANTI-FRICTION
20	SP00002	COUVERCLE DE VIS
21	SP04312	SOUPAPE
22	SP00336	CLAPET ANTI-RETOUR

Gessi S.p.A. Parco Gessi, 13037 Serravalle Sesia (Vercelli) Italie Tél. +39 0163 454111 Fax. +39 0163 453150 - www.gessi.com - gessi@gessi.it Conformément à la loi, le présent dessin ne peut être rendu public ni reproduit sans l'autorisation écrite de GESSI S.p.A. Copyright GESSI S.p.A.