GESSI

60650

Gültigkeitsdatum
≥ 04/2023



GPF60650000000G000

HABITO

Einhebelmischer mit Schwenkarm.

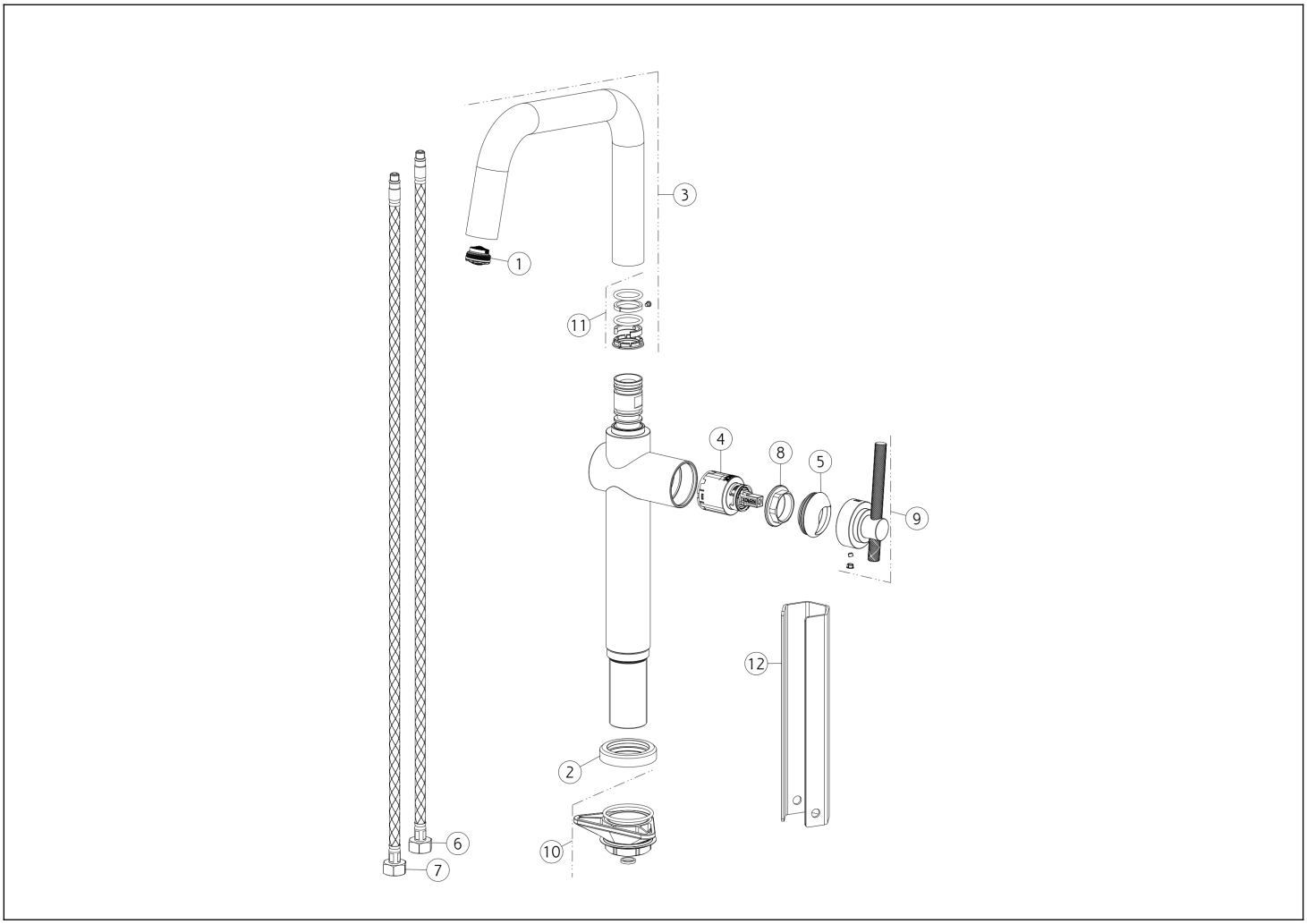

N°	Code	Beschreibung
1	SP00499	BELÜFTER
2	SP04508	BASIS
3	SP04506	KOMPLETTER AUSLAUF
4	SP00902	PATRONE
5	SP03280	FERTIGSTELLUNG RINGMUTTER
6	SP01286	BLU ZULAUFSCHLAUCH

N°	Code	Beschreibung
7	SP01287	ROTER ZULAUFSCHLAUCH
8	SP00406	BEFESTIGUNGSRINGMUTTER
9	SP04507	GRIFF
10	SP00462	BEFESTIGUNGSSATZ
11	SP00909	DICHTUNGEN UND REIBUNGSRINGE
12	SP00687	SPEZIALWERKZEUG

Gessi S.p.A. Parco Gessi, 13037 Serravalle Sesia (Vercelli) Italien Tel. +39 0163 454111 Fax. +39 0163 453150 - www.gessi.com - gessi@gessi.it Die vorliegende Zeichnung darf ohne schriftliche Genehmigung der GESSI S.p.A. nicht veröffentlicht oder vervielfältigt werden. Copyright GESSI S.p.A.