GESSI

60650

fecha de validez
≥ 04/2023



GPF60650000000G000

HABITO

Mezclador monomando giratorio.

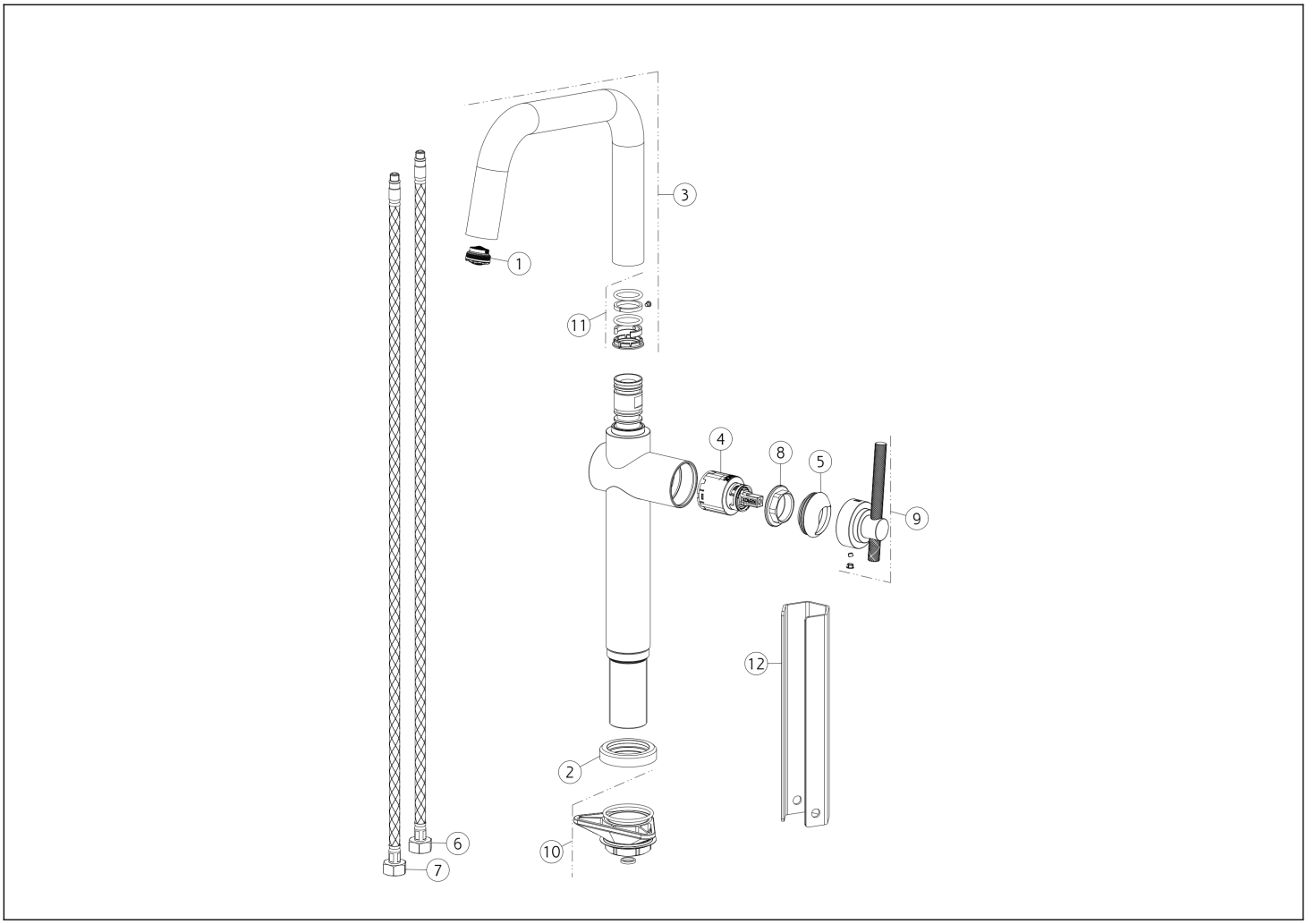

N°	Código	Descripción
1	SP00499	AIREADOR
2	SP04508	BASE
3	SP04506	BOQUILLA COMPLETA
4	SP00902	CARTUCHO
5	SP03280	TUERCA ANULAR DE ACABADO
6	SP01286	MANGUERA DE SUMINISTRO BLU

N°	Código	Descripción
7	SP01287	MANGUERA DE SUMINISTRO ROJA
8	SP00406	TUERCA ANULAR DE FIJACIÓN
9	SP04507	ASA
10	SP00462	SET DE FIJACIÓN
11	SP00909	JUNTAS Y ANILLOS ANTIFRICCIÓN
12	SP00687	HERRAMIENTA ESPECIAL

Gessi S.p.A. Parco Gessi, 13037 Serravalle Sesia (Vercelli) Italia Tel. +39 0163 454111 Fax. +39 0163 453150 - www.gessi.com - gessi@gessi.it El presente diseño, de conformidad con la legislación vigente, no puede hacerse público ni reproducirse sin la autorización por escrito de GESSI S.p.A. Copyright GESSI S.p.A.