GESSI

60650

date de validité
≥ 04/2023



GPF60650000000G000

HABITO

Mitigeur monocommande à bec pivotant.

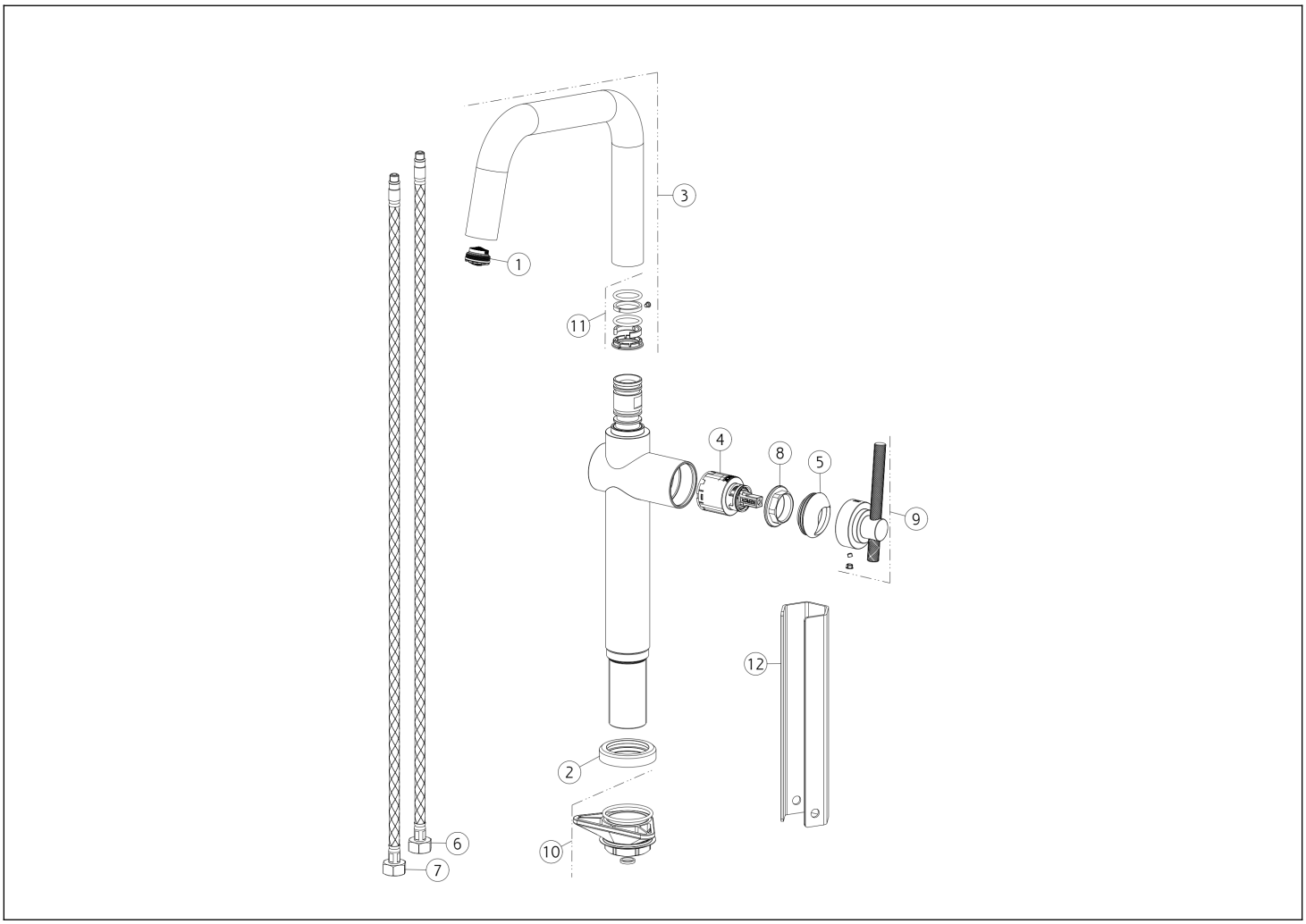

N°	Code	Description
1	SP00499	AÉRATEUR
2	SP04508	BASE
3	SP04506	BEC COMPLET
4	SP00902	CARTOUCHE
5	SP03280	BAGUE DE FINITION
6	SP01286	TUYAU D'ALIMENTATION BLU

N°	Code	Description
7	SP01287	TUYAU D'ALIMENTATION ROUGE
8	SP00406	BAGUE DE FIXATION
9	SP04507	MANCHE
10	SP00462	KIT DE FIXATION
11	SP00909	JOINTS ET BAGUES ANTI-FRICTION
12	SP00687	OUTIL SPÉCIAL

Gessi S.p.A. Parco Gessi, 13037 Serravalle Sesia (Vercelli) Italie Tél. +39 0163 454111 Fax. +39 0163 453150 - www.gessi.com - gessi@gessi.it Conformément à la loi, le présent dessin ne peut être rendu public ni reproduit sans l'autorisation écrite de GESSI S.p.A. Copyright GESSI S.p.A.