GESSI

60652

GPF60652000000G000

HABITO

Gültigkeitsdatum
≥ 04/2023



Einhebelmischer mit Schwenkarm Auszugsbrause mit 1 Strahlfunktion.

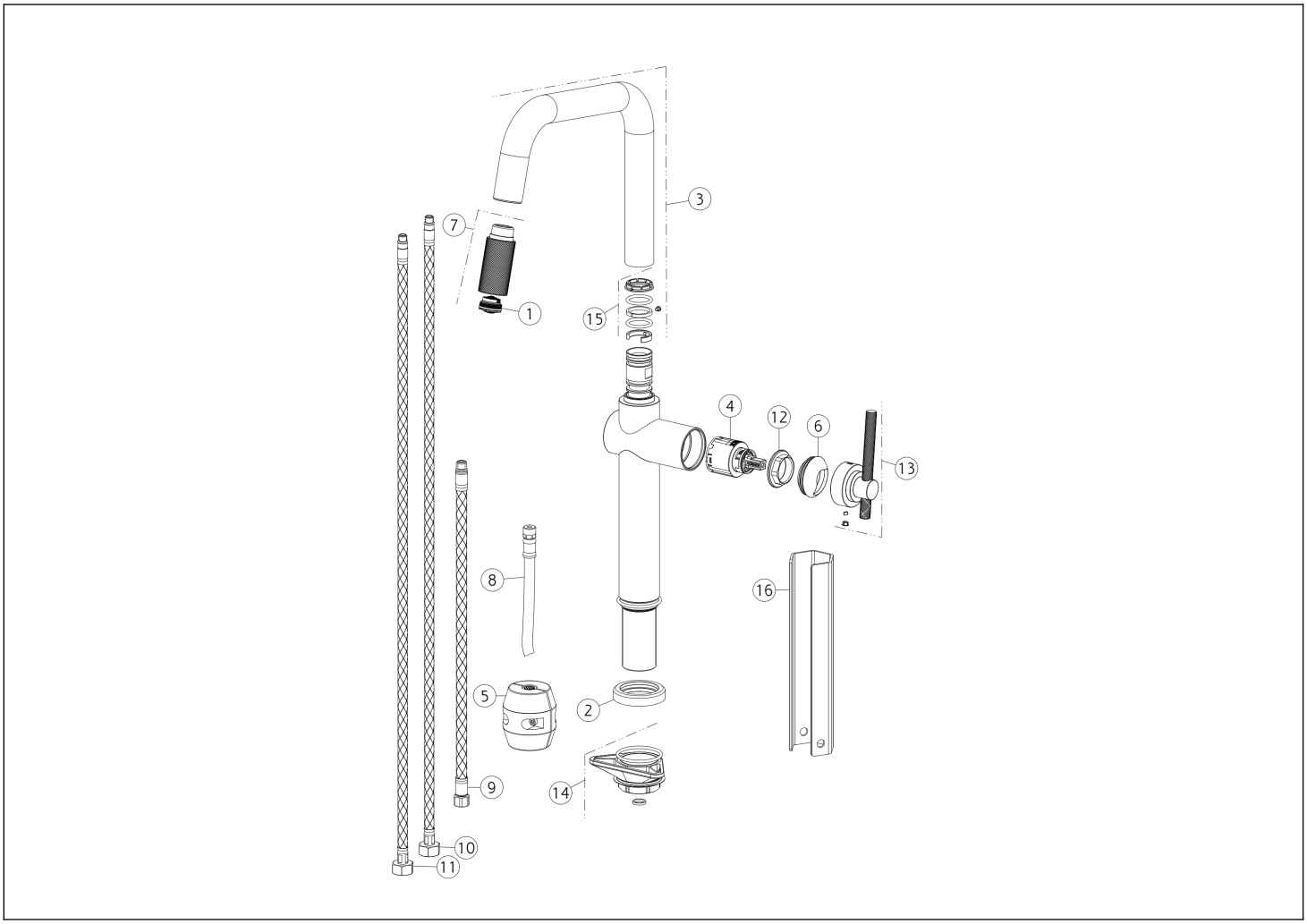

N°	Code	Beschreibung
1	SP00499	LUFTSPRUDLER
2	SP04508	ARMATUR-SOCKEL
3	SP04509	AUSLAUF
4	SP00902	KARTUSCHE
5	SP00680	GEWICHT
6	SP03280	KARTUSCHENMUTTER-ABDECKUNG
7	SP04511	HANDBRAUSE
8	SP02858	BRAUSESCHLAUCH

N°	Code	Beschreibung
9	SP04510	BRAUSESCHLAUCH
10	SP01286	FLEX-SCHLAUCH BLAU
11	SP01287	FLEX-SCHLAUCH ROT
12	SP00406	KARTUSCHENMUTTER
13	SP04507	GRIFF
14	SP00462	BEFESTIGUNGSSET
15	SP00909	DICHTUNGSSET
16	SP00687	SCHÜSSEL

Gessi S.p.A. Parco Gessi, 13037 Serravalle Sesia (Vercelli) Italien Tel. +39 0163 454111 Fax. +39 0163 453150 - www.gessi.com - gessi@gessi.it Die vorliegende Zeichnung darf ohne schriftliche Genehmigung der GESSI S.p.A. nicht veröffentlicht oder vervielfältigt werden. Copyright GESSI S.p.A.