GESSI

60652

GPF60652000000G000

HABITO

fecha de validez
≥ 04/2023



Mezclador monomando giratorio con ducha de mano extraíble de un solo chorro.

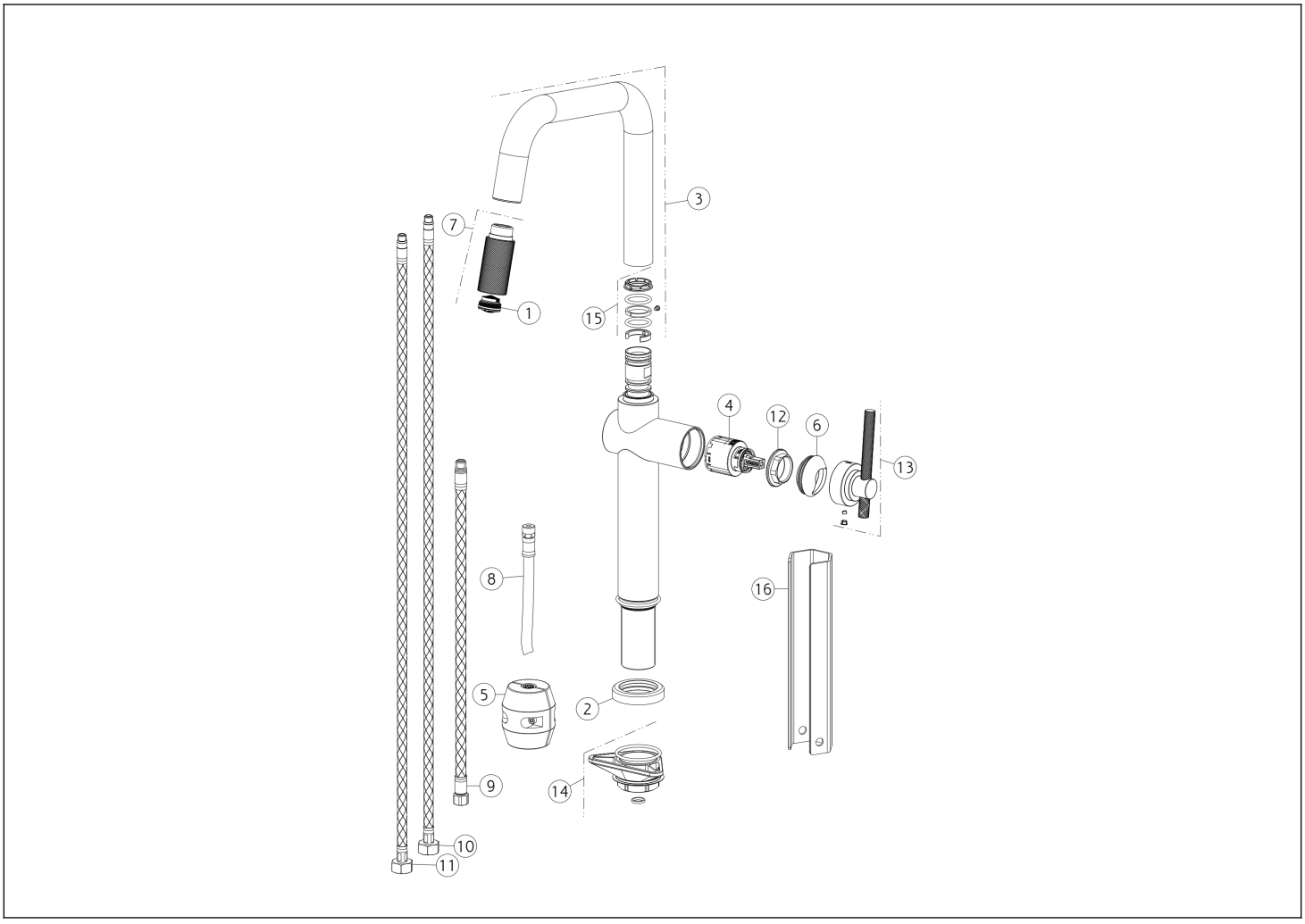

N°	Código	Descripción
1	SP00499	AIREADOR
2	SP04508	BASE
3	SP04509	BOQUILLA COMPLETA
4	SP00902	CARTUCHO
5	SP00680	CONTRAPESO
6	SP03280	TUERCA ANULAR DE ACABADO
7	SP04511	DUCHA DE MANO
8	SP02858	MANGUERA

N°	Código	Descripción
9	SP04510	MANGUERA
10	SP01286	MANGUERA DE SUMINISTRO BLU
11	SP01287	MANGUERA DE SUMINISTRO ROJA
12	SP00406	TUERCA ANULAR DE FIJACIÓN
13	SP04507	ASA
14	SP00462	SET DE FIJACIÓN
15	SP00909	JUNTAS Y ANILLOS ANTIFRICCIÓN
16	SP00687	HERRAMIENTA ESPECIAL

 El presente diseño, de conformidad con la legislación vigente, no puede hacerse público ni reproducirse sin la autorización por escrito de GESSI S.p.A. Copyright GESSI S.p.A.