GESSI

60652

GPF60652000000G000

HABITO

date de validité
≥ 04/2023



Mitigeur monocommande avec douchette extractible mono-jet.

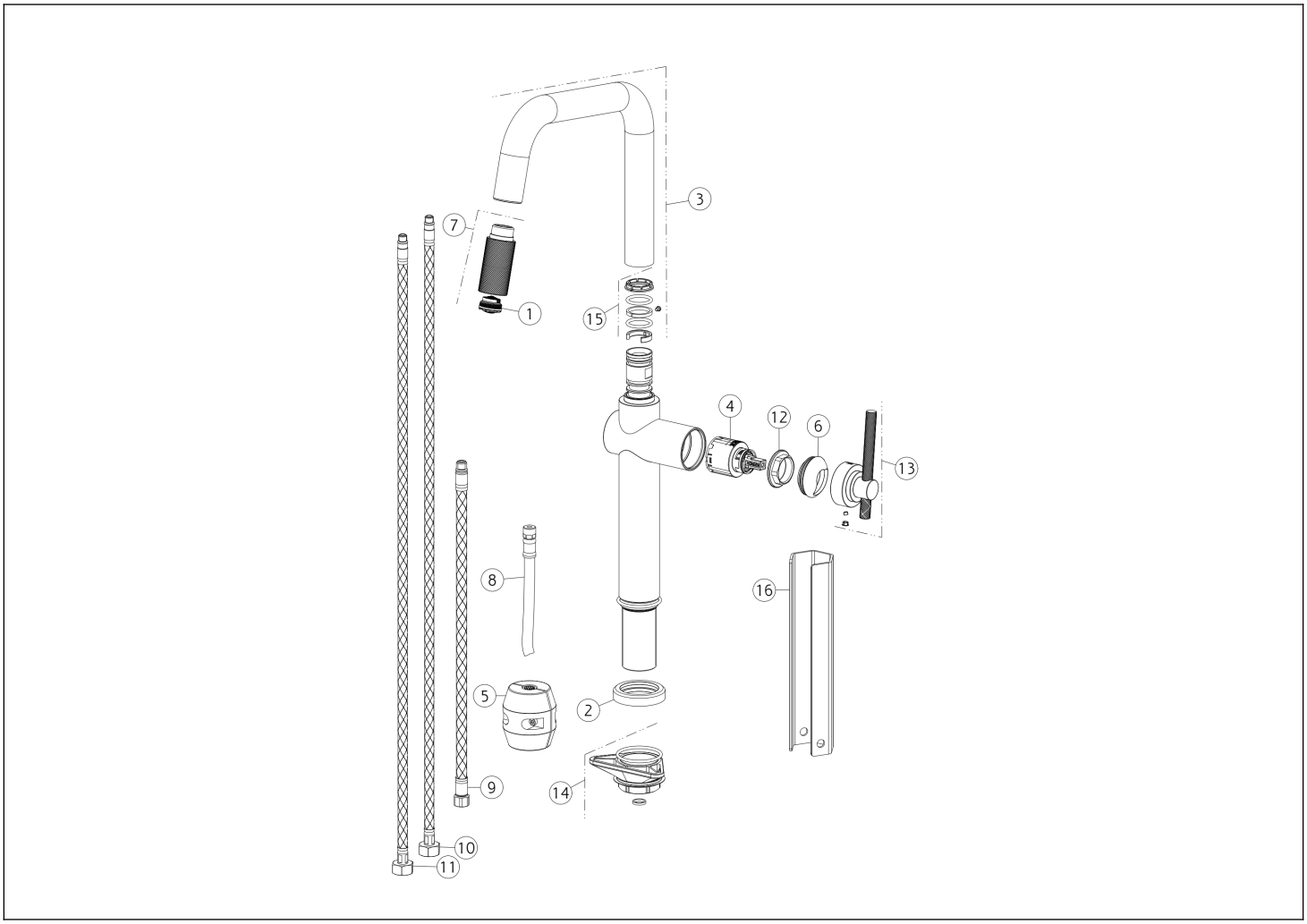

N°	Code	Description
1	SP00499	MOUSSEUR
2	SP04508	BASETTE
3	SP04509	BEC COMPLET
4	SP00902	CARTOUCHE
5	SP00680	CONTREPOIDS
6	SP03280	CACHE-ÉCROU
7	SP04511	DOUCHETTE
8	SP02858	FLEXIBLE

N°	Code	Description
9	SP04510	FLEXIBLE
10	SP01286	FLEXIBLE D'ALIMENTATION BLEU
11	SP01287	FLEXIBLE D'ALIMENTATION ROUGE
12	SP00406	ÉCROU DE SERRAGE DE CARTOUCHE
13	SP04507	MANETTE
14	SP00462	KIT DE FIXATION
15	SP00909	KIT DE JOINTS ET D'ANTIGEL
16	SP00687	CLÉ

Gessi S.p.A. Parco Gessi, 13037 Serravalle Sesia (Vercelli) Italie Tél. +39 0163 454111 Fax. +39 0163 453150 - www.gessi.com - gessi@gessi.it Conformément à la loi, le présent dessin ne peut être rendu public ni reproduit sans l'autorisation écrite de GESSI S.p.A. Copyright GESSI S.p.A.