GESSI

60652

GPF60652000000G000

HABITO

data di validità
≥ 04/2023



Miscelatore lavello monocomando girevole con doccetta estraibile mono-getto.

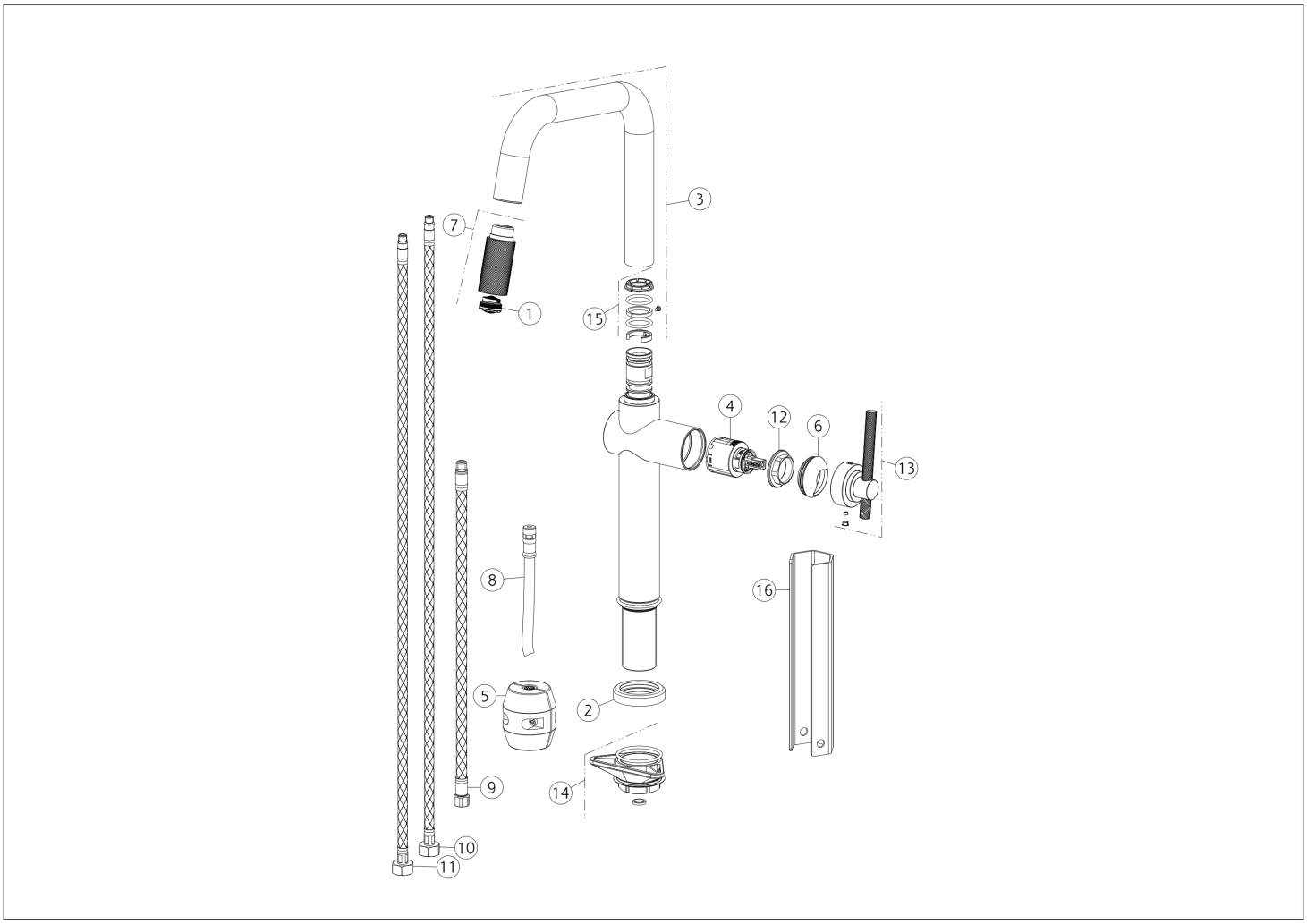

N°	Codice	Descrizione
1	SP00499	AERATORE
2	SP04508	BASETTA
3	SP04509	CANNA COMPLETA
4	SP00902	CARTUCCIA
5	SP00680	CONTRAPPESO
6	SP03280	COPRIGHIERA
7	SP04511	DOCCETTA
8	SP02858	FLESSIBILE

N°	Codice	Descrizione
9	SP04510	FLESSIBILE
10	SP01286	FLESSIBILE ALIMENTAZIONE BLU
11	SP01287	FLESSIBILE ALIMENTAZIONE ROSSO
12	SP00406	GHIERA SERRAGGIO CARTUCCIA
13	SP04507	MANIGLIA
14	SP00462	SET DI FISSAGGIO
15	SP00909	SET GUARNIZIONI E ANTIFRIZIONE
16	SP00687	CHIAVE

Gessi S.p.A. Parco Gessi, 13037 Serravalle Sesia (Vercelli) Italia Tel.+39 0163 454111 Fax.+39 0163 453150 - www.gessi.com - gessi@gessi.it Il presente disegno a termine di legge non puo' essere reso pubblico o riprodotto senza l'autorizzazione scritta della GESSI S.p.A. copyright GESSI S.p.A.