GESSI

# 60664

Gültigkeitsdatum
≥ 06/2023



GPF6066400000G000

## HABITO

Semi-Pro Einhebelmischer mit Schwenkarm und Auszugsbrause mit 2 Strahlfunktionen.

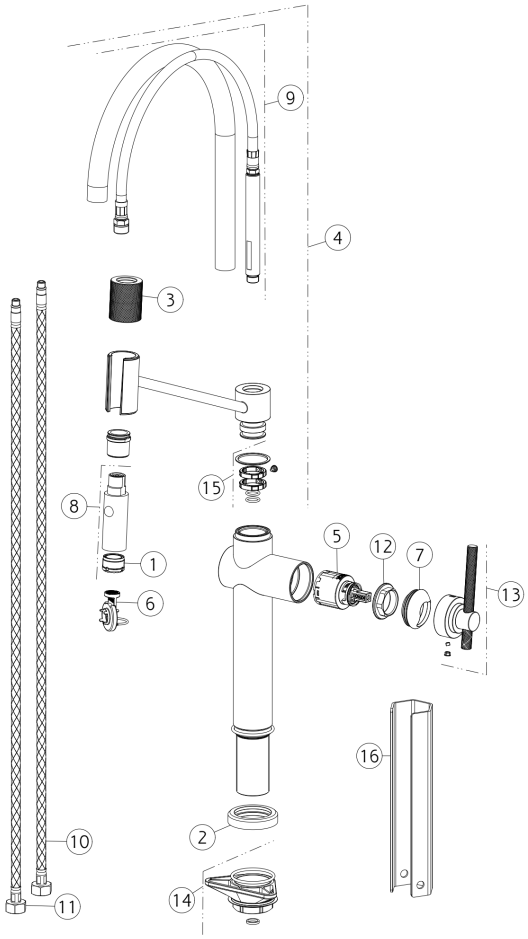


| N° | Code | Beschreibung |
|---|---|---|
| 1 | SP00337 | KOMPLETTER BELÜFTER |
| 2 | SP04508 | BASIS |
| 3 | SP04514 | BUSCH |
| 4 | SP04516 | KOMPLETTER AUSLAUF |
| 5 | SP00902 | PATRONE |
| 6 | SP00359 | SPEZIALWERKZEUG |
| 7 | SP03280 | FERTIGSTELLUNG RINGMUTTER |
| 8 | SP02587 | HANDBRAUSE |

| N° | Code | Beschreibung |
|---|---|---|
| 9 | SP04515 | SCHLAUCH |
| 10 | SP01286 | BLU ZULAUFSCHLAUCH |
| 11 | SP01287 | ROTER ZULAUFSCHLAUCH |
| 12 | SP00406 | BEFESTIGUNGSRINGMUTTER |
| 13 | SP04507 | GRIFF |
| 14 | SP00462 | BEFESTIGUNGSSATZ |
| 15 | SP04344 | DICHTUNGEN UND REIBUNGSRINGE |
| 16 | SP00687 | SPEZIALWERKZEUG |

Gessi S.p.A. Parco Gessi, 13037 Serravalle Sesia (Vercelli) Italien Tel. +39 0163 454111 Fax. +39 0163 453150 - www.gessi.com - gessi@gessi.it Die vorliegende Zeichnung darf ohne schriftliche Genehmigung der GESSI S.p.A. nicht veröffentlicht oder vervielfältigt werden. Copyright GESSI S.p.A.