GESSI

60672

Gültigkeitsdatum
≥ 06/2023



GPF6067200000G000

HABITO

Einhebelmischer mit Schwenkarm Auszugsbrause mit 1 Strahlfunktion.

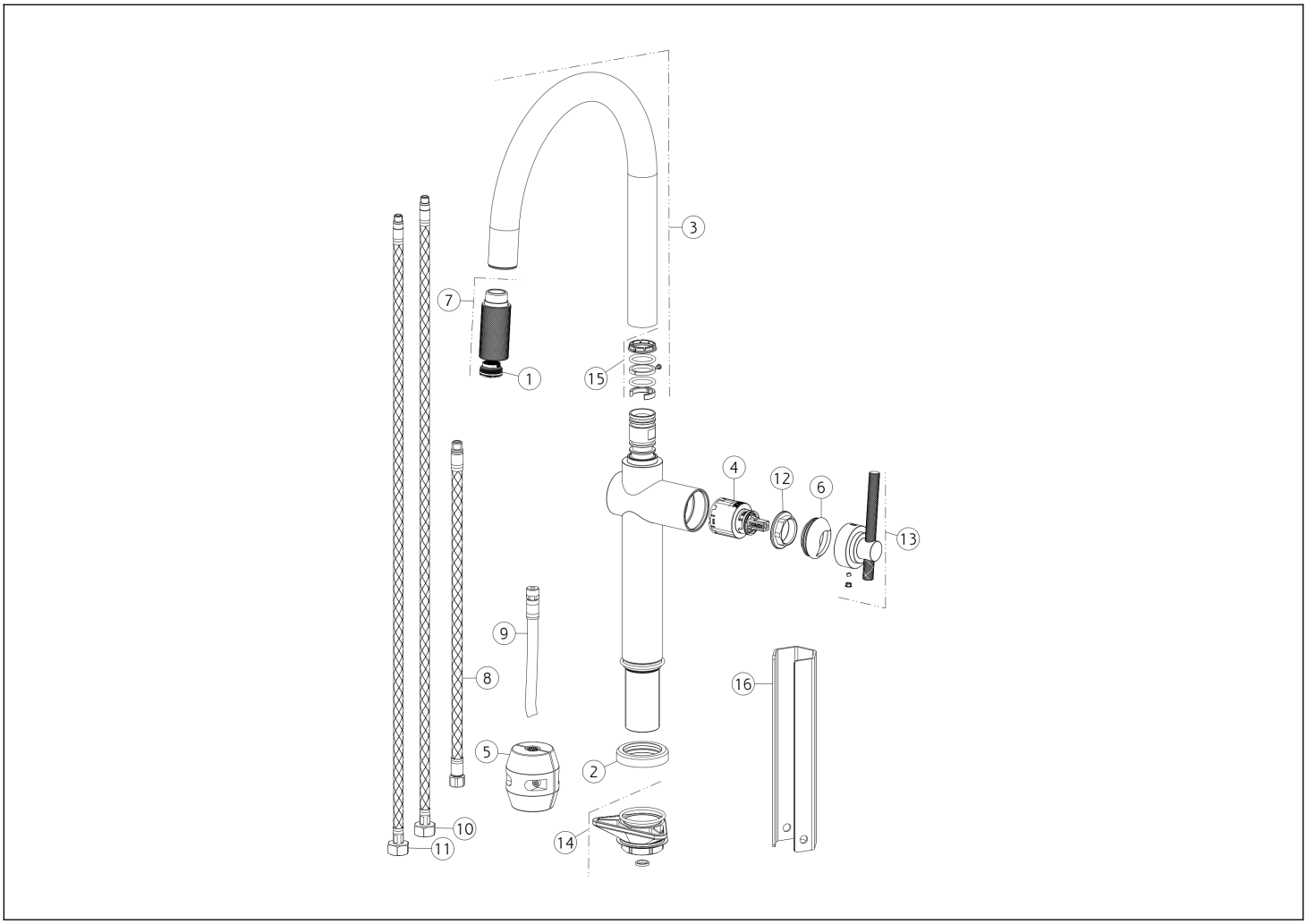

N°	Code	Beschreibung
1	SP00499	BELÜFTER
2	SP04508	BASIS
3	SP04512	KOMPLETTER AUSLAUF
4	SP00902	PATRONE
5	SP00680	GEGENGEWICHT
6	SP03280	FERTIGSTELLUNG RINGMUTTER
7	SP04511	HANDBRAUSE
8	SP04510	SCHLAUCH

N°	Code	Beschreibung
9	SP02858	SCHLAUCH
10	SP01286	BLU ZULAUFSCHLAUCH
11	SP01287	ROTER ZULAUFSCHLAUCH
12	SP00406	BEFESTIGUNGSRINGMUTTER
13	SP04507	GRIFF
14	SP00462	BEFESTIGUNGSSATZ
15	SP00909	DICHTUNGEN UND REIBUNGSRINGE
16	SP00687	SPEZIALWERKZEUG

Gessi S.p.A. Parco Gessi, 13037 Serravalle Sesia (Vercelli) Italien Tel. +39 0163 454111 Fax. +39 0163 453150 - www.gessi.com - gessi@gessi.it Die vorliegende Zeichnung darf ohne schriftliche Genehmigung der GESSI S.p.A. nicht veröffentlicht oder vervielfältigt werden. Copyright GESSI S.p.A.