GESSI

60672

date de validité
≥ 06/2023



GPF6067200000G000

HABITO

Mitigeur monocommande avec douchette extractible mono-jet.

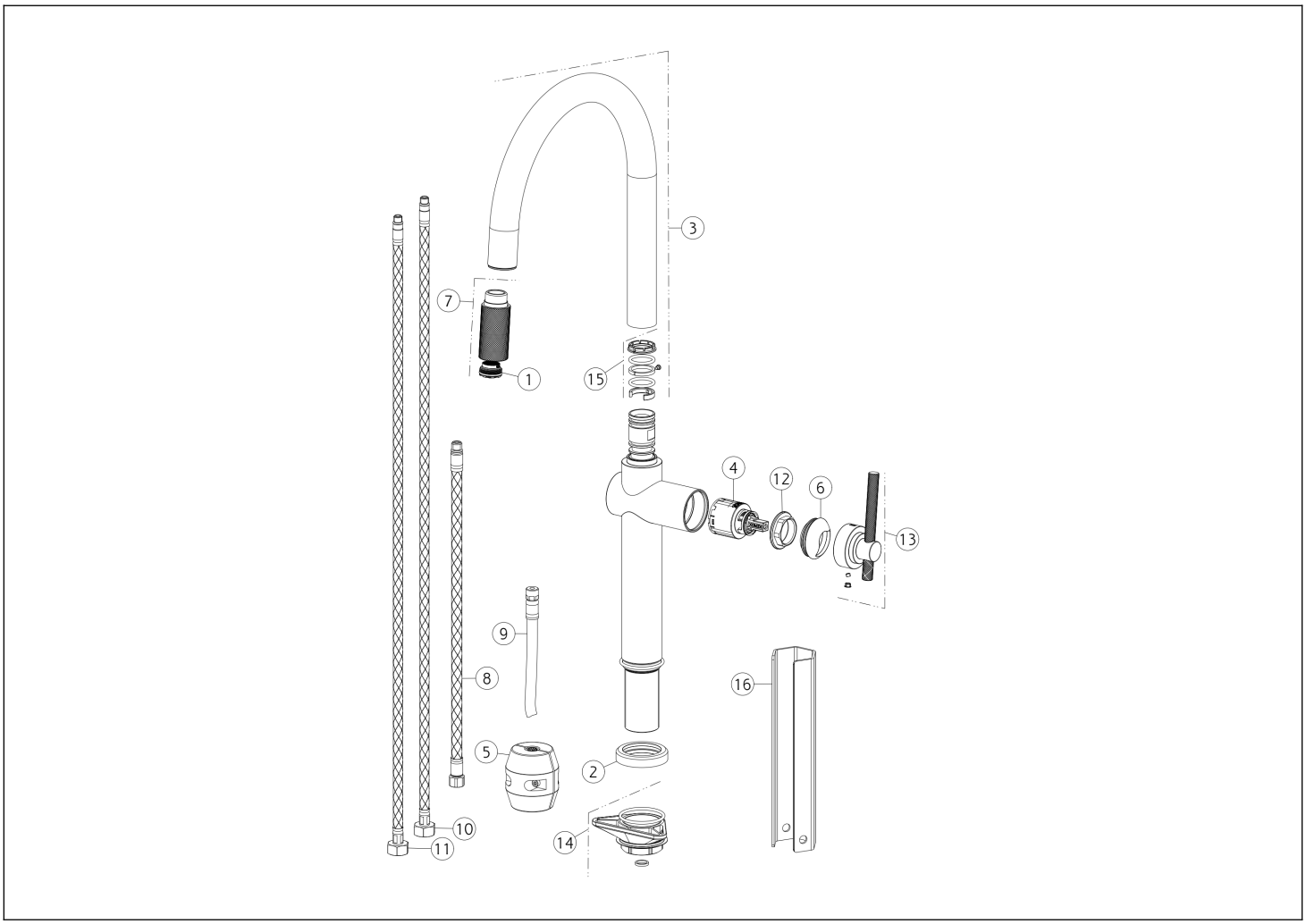

N°	Code	Description
1	SP00499	AÉRATEUR
2	SP04508	BASE
3	SP04512	BEC COMPLET
4	SP00902	CARTOUCHE
5	SP00680	CONTREPOIDS
6	SP03280	BAGUE DE FINITION
7	SP04511	DOUCHETTE
8	SP04510	TUYAU

N°	Code	Description
9	SP02858	TUYAU
10	SP01286	TUYAU D'ALIMENTATION BLU
11	SP01287	TUYAU D'ALIMENTATION ROUGE
12	SP00406	BAGUE DE FIXATION
13	SP04507	MANCHE
14	SP00462	KIT DE FIXATION
15	SP00909	JOINTS ET BAGUES ANTI-FRICTION
16	SP00687	OUTIL SPÉCIAL

Gessi S.p.A. Parco Gessi, 13037 Serravalle Sesia (Vercelli) Italie Tél. +39 0163 454111 Fax. +39 0163 453150 - www.gessi.com - gessi@gessi.it Conformément à la loi, le présent dessin ne peut être rendu public ni reproduit sans l'autorisation écrite de GESSI S.p.A. Copyright GESSI S.p.A.