GESSI

60872

GPF60872000000G000

HABITO

date de validité
≥ 04/2025



Mitigeur monocommande avec douchette extractible à double jet, avec fonction eau filtrée. À combiner avec le kit de filtration 01595.

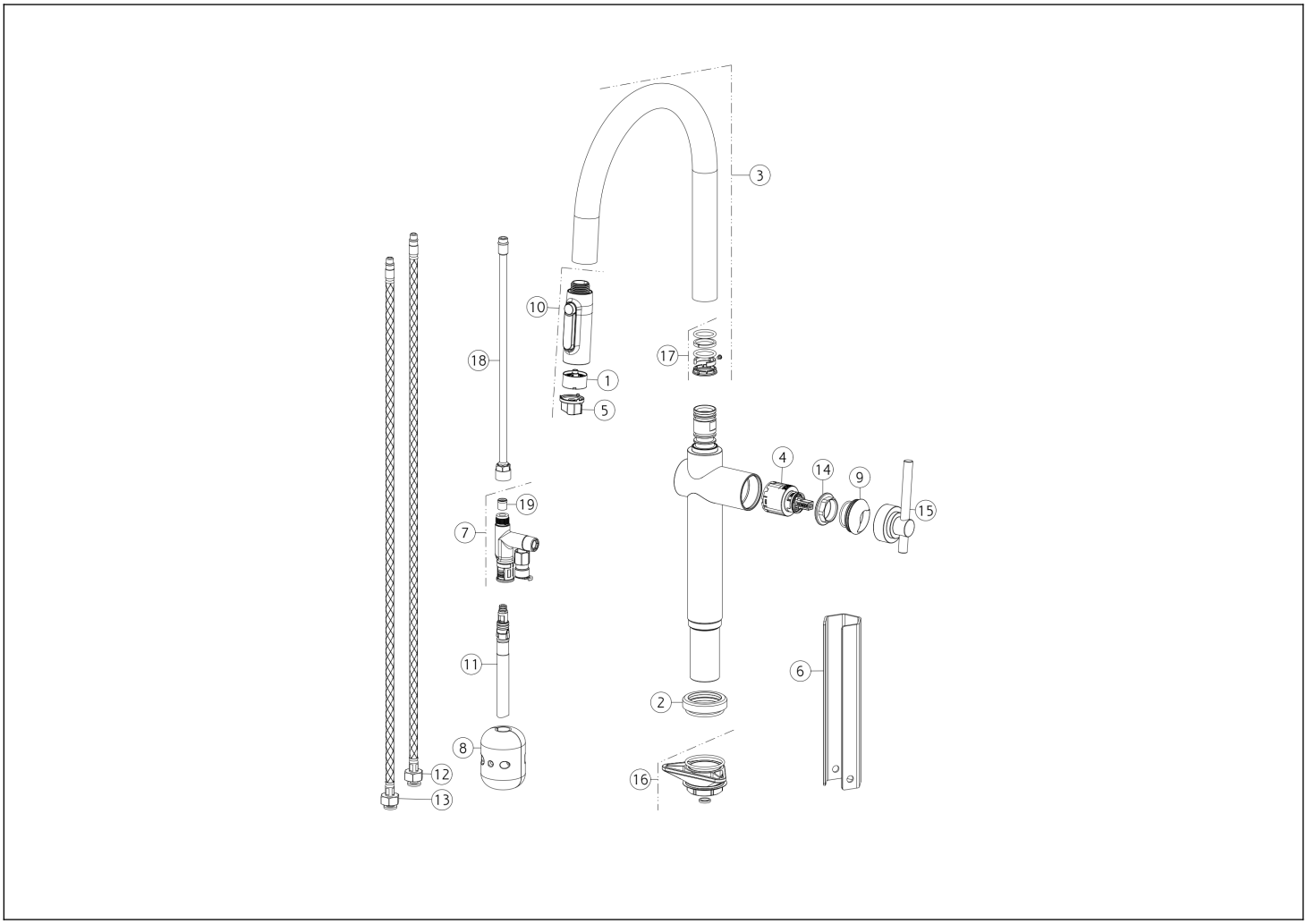

N°	Code	Description
1	SP05133	AÉRATEUR
2	SP04508	BASE
3	SP05143	BEC COMPLET
4	SP00902	CARTOUCHE
5	SP05134	OUTIL SPÉCIAL
6	SP00687	OUTIL SPÉCIAL
7	SP05136	CORPS COAXIAL BIDIRECTIONNEL
8	SP04898	CONTREPOIDS
9	SP03280	BAGUE DE FINITION
10	SP05011	DOUCHETTE

N°	Code	Description
11	SP05137	TUYAU
12	SP01286	TUYAU D'ALIMENTATION BLU
13	SP01287	TUYAU D'ALIMENTATION ROUGE
14	SP00406	BAGUE DE FIXATION
15	SP04507	MANCHE
16	SP00462	KIT DE FIXATION
17	SP00909	JOINTS ET BAGUES ANTI-FRICTION
18	SP05141	TUBE
19	SP05138	CLAPET ANTI-RETOUR

Gessi S.p.A. Parco Gessi, 13037 Serravalle Sesia (Vercelli) Italie Tél. +39 0163 454111 Fax. +39 0163 453150 - www.gessi.com - gessi@gessi.it Conformément à la loi, le présent dessin ne peut être rendu public ni reproduit sans l'autorisation écrite de GESSI S.p.A. Copyright GESSI S.p.A.