GESSI

63022

GPF63022000000G000

HI-FI

fecha de validez
≥ 07/2020



Partes externas para mezclador TERMOSTATICO con repisa de 2 vias simultaneas, conpulsador on-off. Repisa en cristal templado negro.

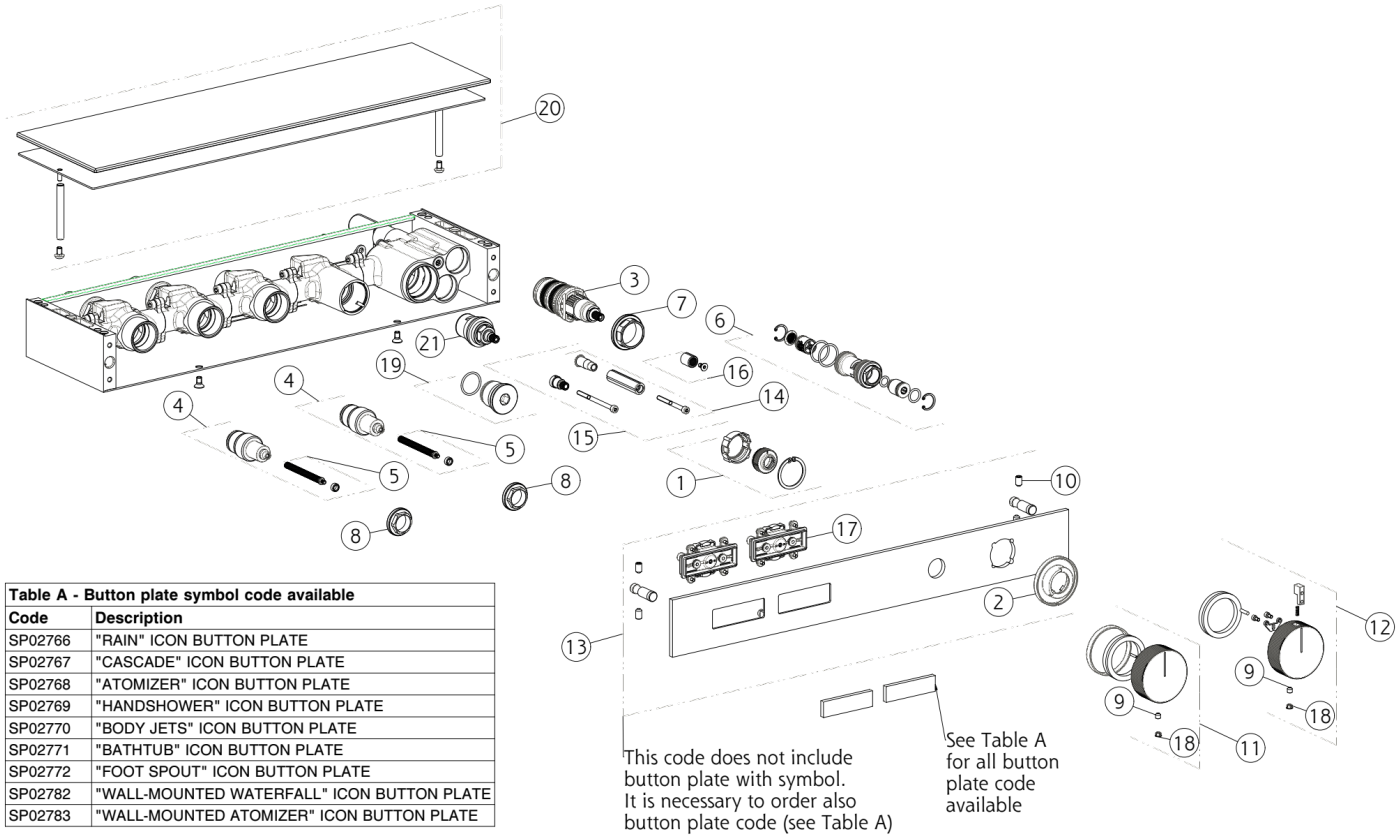

Table A - Button plate symbol code available	
Code	**Description**
SP02766	"RAIN" ICON BUTTON PLATE
SP02767	"CASCADE" ICON BUTTON PLATE
SP02768	"ATOMIZER" ICON BUTTON PLATE
SP02769	"HANDSHOWER" ICON BUTTON PLATE
SP02770	"BODY JETS" ICON BUTTON PLATE
SP02771	"BATHTUB" ICON BUTTON PLATE
SP02772	"FOOT SPOUT" ICON BUTTON PLATE
SP02782	"WALL-MOUNTED WATERFALL" ICON BUTTON PLATE
SP02783	"WALL-MOUNTED ATOMIZER" ICON BUTTON PLATE

N°	Código	Descripción
1	SP02849	ANILLO
2	SP02846	ANILLO INDICADOR
3	SP01936	CARTUCHO TERMOSTÁTICO
4	SP02844	CARTUCHO DE BOTÓN PULSADOR
5	SP03364	ESPACIADOR
6	SP01942	FILTRO
7	SP01937	TUERCA ANULAR DE FIJACIÓN
8	SP02845	TUERCA ANULAR DE FIJACIÓN
9	SP00610	TORNILLO
10	SP02227	TORNILLO
11	SP02878	ASA

N°	Código	Descripción
12	SP02879	ASA
13	SP02881	PLACA DE ACABADO
14	SP01933	EXTENSIÓN
15	SP02851	EXTENSIÓN
16	SP02884	EXTENSIÓN
17	SP02850	BOTÓN
18	SP00002	TAPA DE TORNILLO
19	SP02865	ENCHUFE DE PRUEBA
20	SP02880	VIDRIO
21	SP02843	VÁLVULA DE DIRECCIÓN