GESSI

63079

GPF63079000000G000

HI-FI

Gültigkeitsdatum
≥ 06/2020

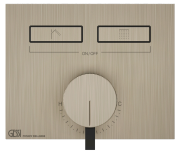

Fertigmontageset Wanne/Dusch-Einhebelmischer für separaten Auslauf, mit Tasten-Bedienung on/off. Funktion: Regen und Handbrause, die gleichzeitig betätigt werden können. 2-Wege. Wandmontage. Wassermengenregulierung mit Stereo-Effekt (click-click) von ca. 5 l/min bis Maximalmenge. Bei 3 bar Druck: 1 Ausgang ca. 25 l/min, 2 Ausgänge ca. 27 l/min.

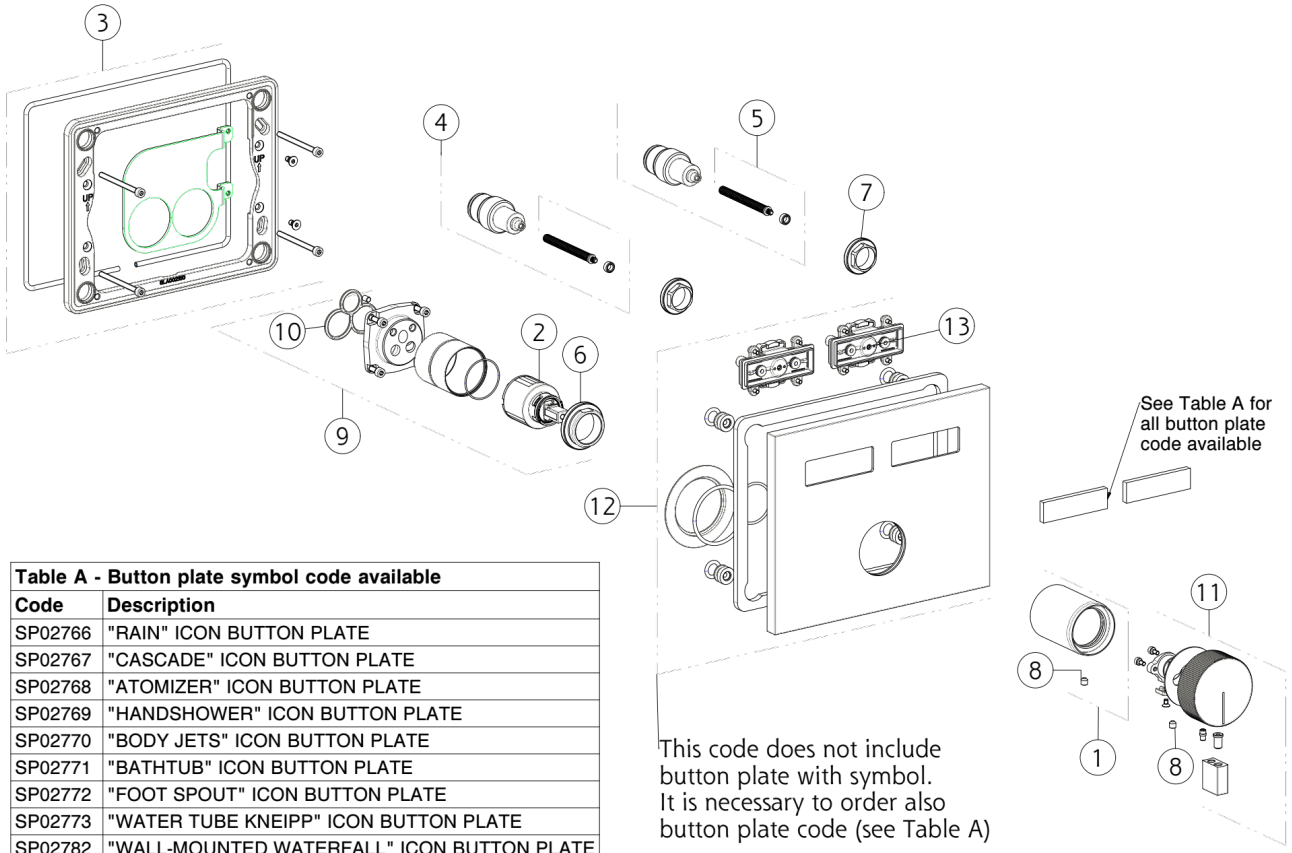

Table A - Button plate symbol code available	
Code	**Description**
SP02766	"RAIN" ICON BUTTON PLATE
SP02767	"CASCADE" ICON BUTTON PLATE
SP02768	"ATOMIZER" ICON BUTTON PLATE
SP02769	"HANDSHOWER" ICON BUTTON PLATE
SP02770	"BODY JETS" ICON BUTTON PLATE
SP02771	"BATHTUB" ICON BUTTON PLATE
SP02772	"FOOT SPOUT" ICON BUTTON PLATE
SP02773	"WATER TUBE KNEIPP" ICON BUTTON PLATE
SP02782	"WALL-MOUNTED WATERFALL" ICON BUTTON PLATE
SP02783	"WALL-MOUNTED ATOMIZER" ICON BUTTON PLATE

N°	Code	Beschreibung
1	SP02897	FINISHING-BUCHSE
2	SP01605	PATRONE
3	SP02895	UNTERPLATTE
4	SP02844	DRUCKKNOPF-KARTUSCHE
5	SP03364	ABSTANDHALTER
6	SP00023	BEFESTIGUNGSRINGMUTTER
7	SP02845	BEFESTIGUNGSRINGMUTTER

N°	Code	Beschreibung
8	SP00610	SCHRAUBE
9	SP02899	CARTRIDGE-GRUPPE
10	SP00506	DICHTUNG
11	SP02898	GRIFF
12	SP02900	FINISHING-PLATTE
13	SP02850	DRUCKKNOPF

Gessi S.p.A. Parco Gessi, 13037 Serravalle Sesia (Vercelli) Italien Tel. +39 0163 454111 Fax. +39 0163 453150 - www.gessi.com - gessi@gessi.it Die vorliegende Zeichnung darf ohne schriftliche Genehmigung der GESSI S.p.A. nicht veröffentlicht oder vervielfältigt werden. Copyright GESSI S.p.A.