GESSI

63079

GPF63079000000G000

HI-FI

fecha de validez
≥ 06/2020

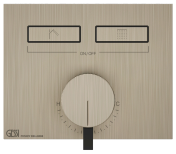

Partes externas para mezclador monocomando 2 vias ,con pulsador on-off

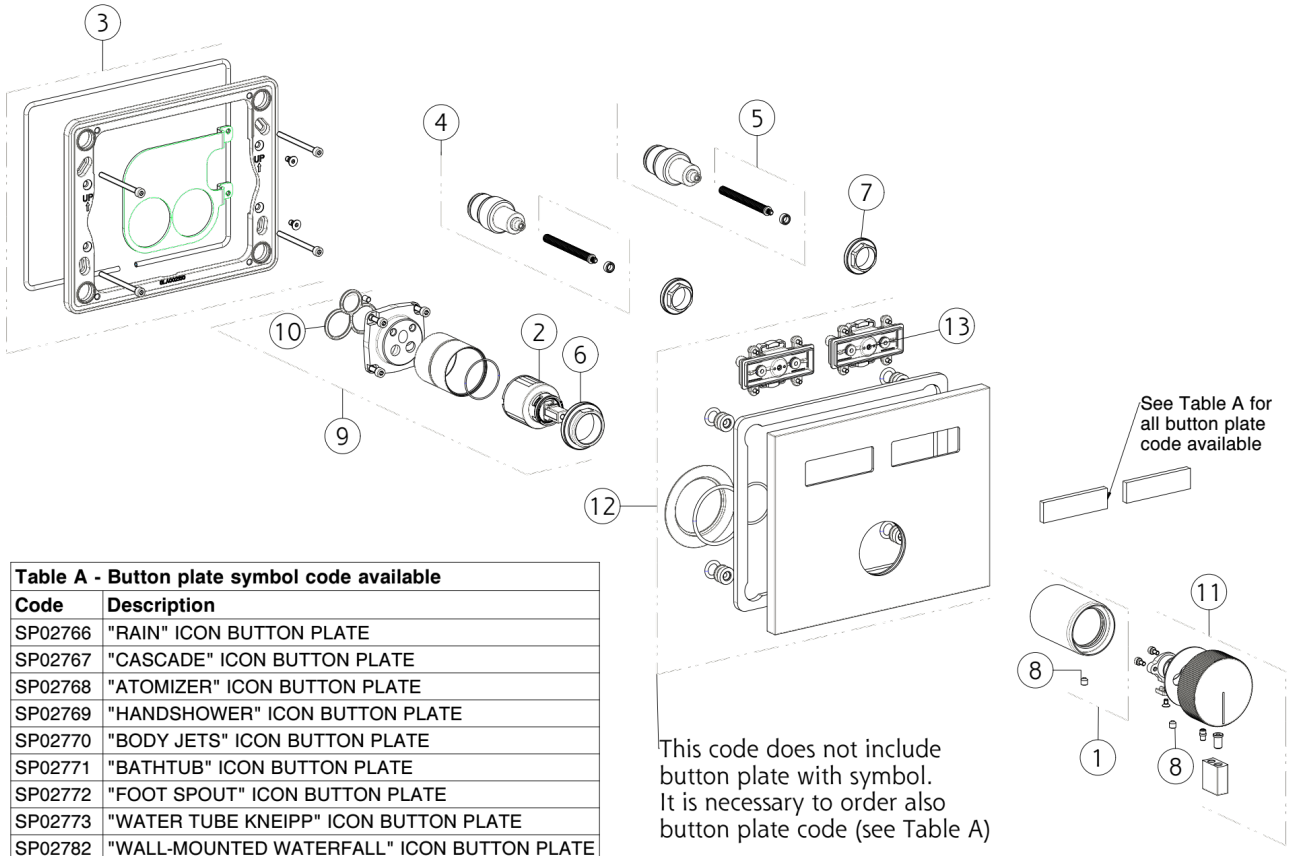

Table A - Button plate symbol code available	
Code	**Description**
SP02766	"RAIN" ICON BUTTON PLATE
SP02767	"CASCADE" ICON BUTTON PLATE
SP02768	"ATOMIZER" ICON BUTTON PLATE
SP02769	"HANDSHOWER" ICON BUTTON PLATE
SP02770	"BODY JETS" ICON BUTTON PLATE
SP02771	"BATHTUB" ICON BUTTON PLATE
SP02772	"FOOT SPOUT" ICON BUTTON PLATE
SP02773	"WATER TUBE KNEIPP" ICON BUTTON PLATE
SP02782	"WALL-MOUNTED WATERFALL" ICON BUTTON PLATE
SP02783	"WALL-MOUNTED ATOMIZER" ICON BUTTON PLATE

N°	Código	Descripción
1	SP02897	BUJE DE ACABADO
2	SP01605	CARTUCHO
3	SP02895	PLACA SECUNDARIA
4	SP02844	CARTUCHO DE BOTÓN PULSADOR
5	SP03364	ESPACIADOR
6	SP00023	TUERCA ANULAR DE FIJACIÓN
7	SP02845	TUERCA ANULAR DE FIJACIÓN

N°	Código	Descripción
8	SP00610	TORNILLO
9	SP02899	GRUPO DE CARTUCHOS
10	SP00506	JUNTA
11	SP02898	ASA
12	SP02900	PLACA DE ACABADO
13	SP02850	BOTÓN

 Copyright GESSI S.p.A.