GESSI

63079

GPF63307900000G000

HI-FI

date de validité
≥ 06/2020

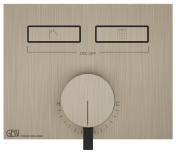

Partie apparente pour mitiguer monocommande deux fonctions avec touche on/off

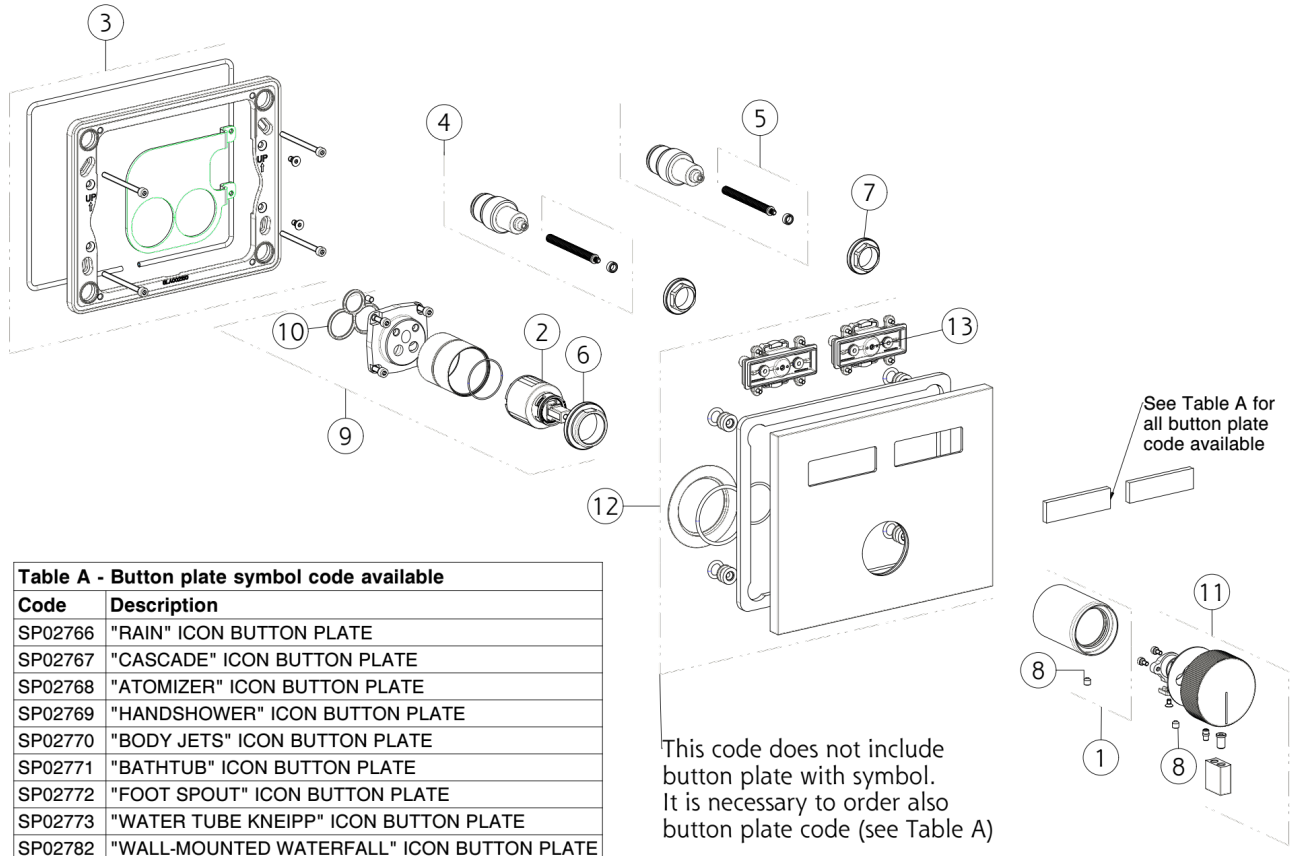

Table A - Button plate symbol code available	
Code	**Description**
SP02766	"RAIN" ICON BUTTON PLATE
SP02767	"CASCADE" ICON BUTTON PLATE
SP02768	"ATOMIZER" ICON BUTTON PLATE
SP02769	"HANDSHOWER" ICON BUTTON PLATE
SP02770	"BODY JETS" ICON BUTTON PLATE
SP02771	"BATHTUB" ICON BUTTON PLATE
SP02772	"FOOT SPOUT" ICON BUTTON PLATE
SP02773	"WATER TUBE KNEIPP" ICON BUTTON PLATE
SP02782	"WALL-MOUNTED WATERFALL" ICON BUTTON PLATE
SP02783	"WALL-MOUNTED ATOMIZER" ICON BUTTON PLATE

N°	Code	Description
1	SP02897	DOUILLE DE FINITION
2	SP01605	CARTOUCHE
3	SP02895	SOUS-PLAQUE
4	SP02844	CARTOUCHE À BOUTON-POUSSOIR
5	SP03364	ENTRETOISE
6	SP00023	BAGUE DE FIXATION
7	SP02845	BAGUE DE FIXATION

N°	Code	Description
8	SP00610	VIS
9	SP02899	GROUPE DE CARTOUCHES
10	SP00506	JOINT
11	SP02898	MANCHE
12	SP02900	PLAQUE DE FINITION
13	SP02850	BOUTON-POUSSOIR

Gessi S.p.A. Parco Gessi, 13037 Serravalle Sesia (Vercelli) Italie Tél. +39 0163 454111 Fax. +39 0163 453150 - www.gessi.com - gessi@gessi.it Conformément à la loi, le présent dessin ne peut être rendu public ni reproduit sans l'autorisation écrite de GESSI S.p.A. Copyright GESSI S.p.A.