GESSI

63079

GPF63079000000G000

HI-FI

data di validità
≥ 06/2020

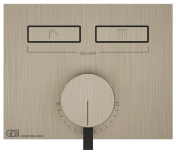

Parti esterne per miscelatore monocomando a due funzioni indipendenti, con pulsanti on-off.

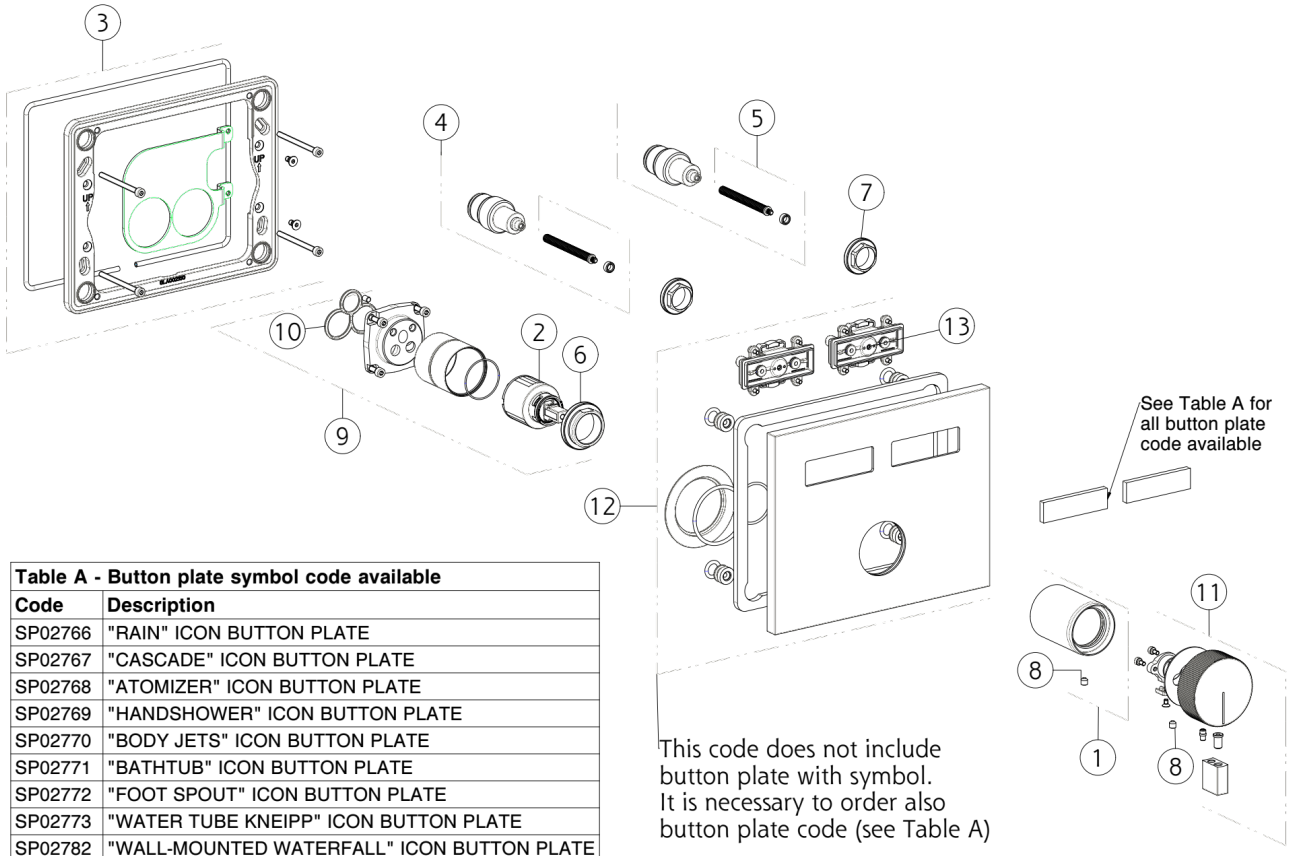

Table A - Button plate symbol code available	
Code	**Description**
SP02766	"RAIN" ICON BUTTON PLATE
SP02767	"CASCADE" ICON BUTTON PLATE
SP02768	"ATOMIZER" ICON BUTTON PLATE
SP02769	"HANDSHOWER" ICON BUTTON PLATE
SP02770	"BODY JETS" ICON BUTTON PLATE
SP02771	"BATHTUB" ICON BUTTON PLATE
SP02772	"FOOT SPOUT" ICON BUTTON PLATE
SP02773	"WATER TUBE KNEIPP" ICON BUTTON PLATE
SP02782	"WALL-MOUNTED WATERFALL" ICON BUTTON PLATE
SP02783	"WALL-MOUNTED ATOMIZER" ICON BUTTON PLATE

N°	Codice	Descrizione
1	SP02897	BOCCOLA IN FINITURA
2	SP01605	CARTUCCIA
3	SP02895	CONTROPIASTRA
4	SP02844	CARTUCCIA A PULSANTE
5	SP03364	DISTANZIALE
6	SP00023	GHIERA SERRAGGIO CARTUCCIA
7	SP02845	GHIERA SERRAGGIO CARTUCCIA

N°	Codice	Descrizione
8	SP00610	GRANO
9	SP02899	GRUPPO CARTUCCIA
10	SP00506	GUARNIZIONE
11	SP02898	MANIGLIA
12	SP02900	PIASTRA IN FINITURA
13	SP02850	PULSANTE

Gessi S.p.A. Parco Gessi, 13037 Serravalle Sesia (Vercelli) Italia Tel.+39 0163 454111 Fax.+39 0163 453150 - www.gessi.com - gessi@gessi.it Il presente disegno a termine di legge non puo' essere reso pubblico o riprodotto senza l'autorizzazione scritta della GESSI S.p.A. copyright GESSI S.p.A.