GESSI

63099

GPF6309900000G000

HI-FI

Gültigkeitsdatum
≥ 02/2020



Brause-Set mit Wandanschlussbogen, Schlauch 1,5m, magnetischem Halter und Handbrause. Eigensichere Handbrause aus Metall. 1/2 Anschluss. Bei 3 bar Druck ca. 9 l/min. Bei Auswahl der Oberfläche 187/713/845 ist der Brauseschlauch in schwarz.

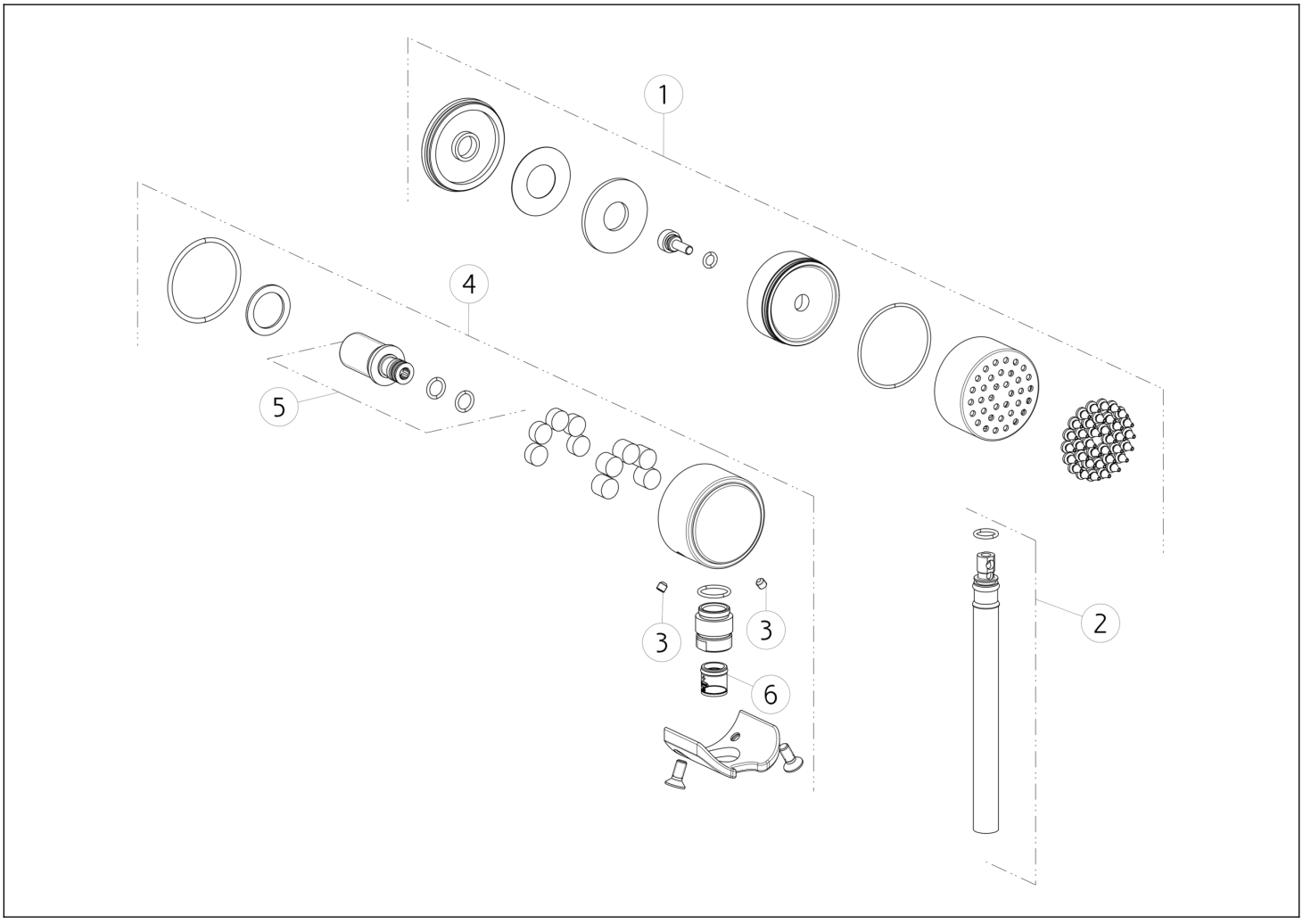

N°	Code	Beschreibung
1	SP02907	HANDBRAUSE
2	SP02906	SCHLAUCH
3	SP00610	SCHRAUBE

N°	Code	Beschreibung
4	SP02905	ANSCHLUSS WASSERAUSLASS
5	SP01816	BRUSTWARZE
6	SP01634	STRÖMUNGS-REGULATOR

Gessi S.p.A. Parco Gessi, 13037 Serravalle Sesia (Vercelli) Italien Tel. +39 0163 454111 Fax. +39 0163 453150 - www.gessi.com - gessi@gessi.it Die vorliegende Zeichnung darf ohne schriftliche Genehmigung der GESSI S.p.A. nicht veröffentlicht oder vervielfältigt werden. Copyright GESSI S.p.A.