GESSI

63139

GPF6313900000G000

INGRANAGGIO

data di validità
≥ 06/2026



Parte esterna miscelatore termostatico 1 via

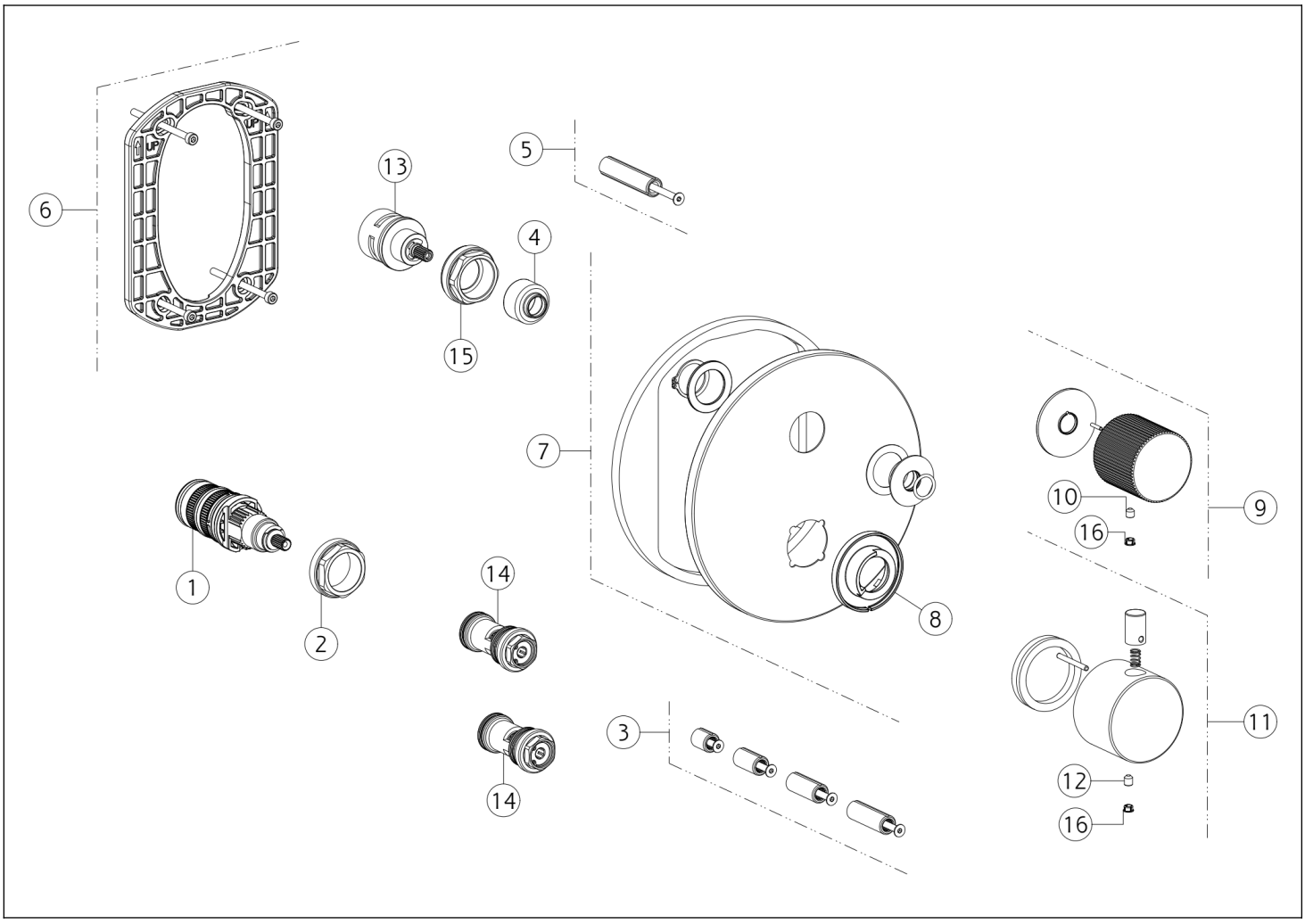

N°	Codice	Descrizione
1	SP01936	CARTUCCIA TERMOSTATICA
2	SP01941	GHIERA SERRAGGIO CARTUCCIA
3	SP01931	PROLUNGA
4	SP03211	BOCCOLA
5	SP01946	PROLUNGA
6	SP01868	CONTROPIASTRA
7	SP05232	PIASTRA IN FINITURA
8	SP02846	ANELLO INDICATORE

N°	Codice	Descrizione
9	SP05233	MANIGLIA
10	SP00610	GRANO
11	SP04877	MANIGLIA
12	SP00284	GRANO
13	SP01772	DEVIATORE
14	SP01942	FILTRO
15	SP01945	GHIERA SERRAGGIO CARTUCCIA
16	SP00002	TAPPINO COPRI GRANO

 Il presente disegno a termine di legge non puo' essere reso pubblico o riprodotto senza l'autorizzazione scritta della GESSI S.p.A. copyright GESSI S.p.A.