GESSI

63141

GPF6314100000G000

INGRANAGGIO

data di validità
≥ 05/2025



Parte esterna miscelatore termostatico 2 vie

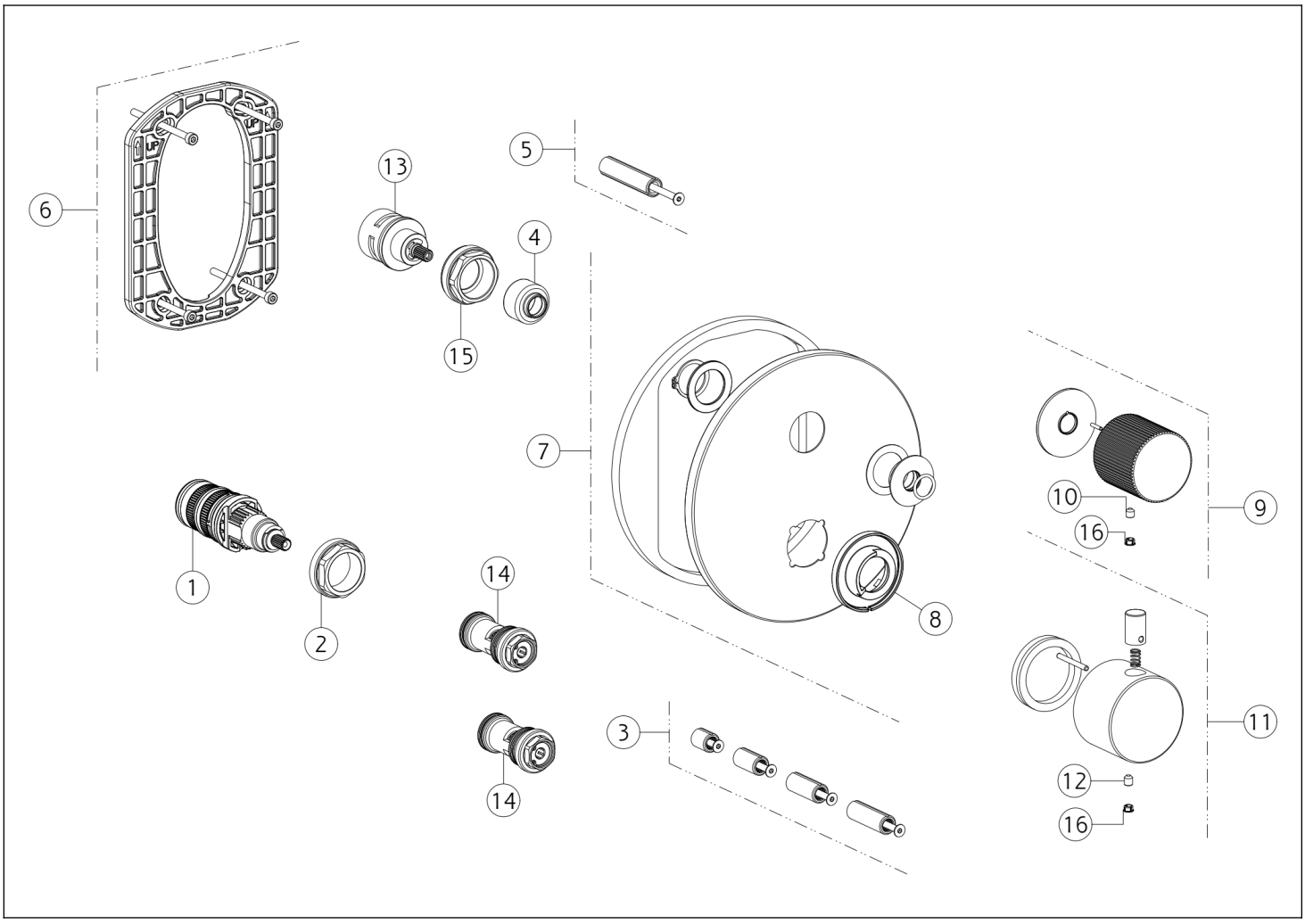

N°	Codice	Descrizione
1	SP01936	CARTUCCIA TERMOSTATICA
2	SP01941	GHIERA SERRAGGIO CARTUCCIA
3	SP01931	PROLUNGA
4	SP03211	BOCCOLA
5	SP01946	PROLUNGA
6	SP01868	CONTROPIASTRA
7	SP04950	PIASTRA IN FINITURA
8	SP02846	ANELLO INDICATORE

N°	Codice	Descrizione
9	SP05233	MANIGLIA
10	SP00610	GRANO
11	SP04877	MANIGLIA
12	SP00284	GRANO
13	SP01793	DEVIATORE
14	SP01942	FILTRO
15	SP01945	GHIERA SERRAGGIO CARTUCCIA
16	SP00002	TAPPINO COPRI GRANO

Gessi S.p.A. Parco Gessi, 13037 Serravalle Sesia (Vercelli) Italia Tel.+39 0163 454111 Fax.+39 0163 453150 - www.gessi.com - gessi@gessi.it Il presente disegno a termine di legge non puo' essere reso pubblico o riprodotto senza l'autorizzazione scritta della GESSI S.p.A. copyright GESSI S.p.A.