GESSI

63143

GPF6314300000G000

INGRANAGGIO

fecha de validez
≥ 06/2026



Parte externa para mexclador termostático de 3 vías

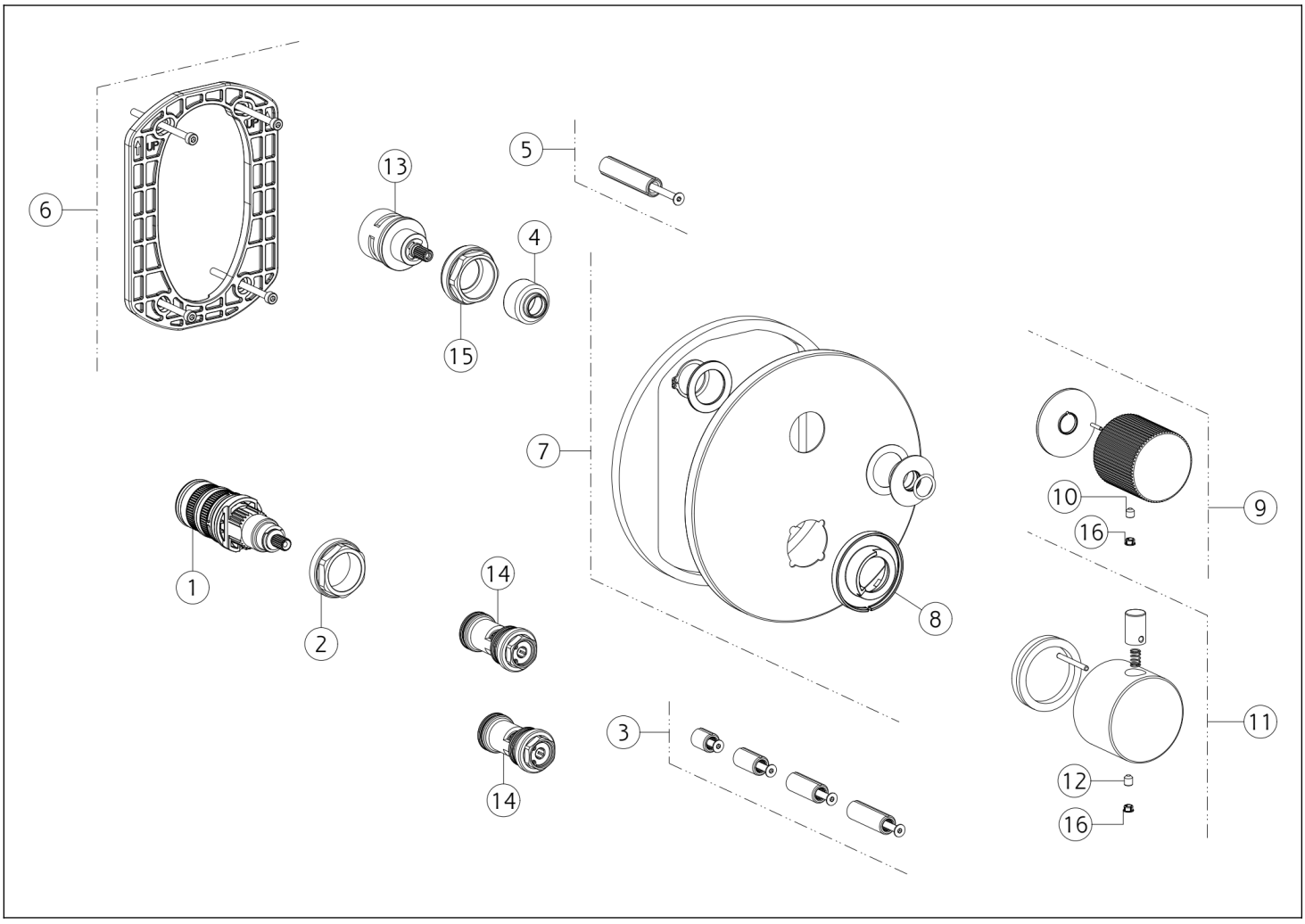

N°	Código	Descripción
1	SP01936	CARTUCHO TERMOSTÁTICO
2	SP01941	TUERCA ANULAR DE FIJACIÓN
3	SP01931	EXTENSIÓN
4	SP03211	ARBUSTO
5	SP01946	EXTENSIÓN
6	SP01868	PLACA SECUNDARIA
7	SP05234	PLACA DE ACABADO
8	SP02846	ANILLO INDICADOR

N°	Código	Descripción
9	SP05233	ASA
10	SP00610	TORNILLO
11	SP04877	ASA
12	SP00284	TORNILLO
13	SP01794	DESVIADOR
14	SP01942	FILTRO
15	SP01945	TUERCA ANULAR DE FIJACIÓN
16	SP00002	TAPA DE TORNILLO

Gessi S.p.A. Parco Gessi, 13037 Serravalle Sesia (Vercelli) Italia Tel. +39 0163 454111 Fax. +39 0163 453150 - www.gessi.com - gessi@gessi.it El presente diseño, de conformidad con la legislación vigente, no puede hacerse público ni reproducirse sin la autorización por escrito de GESSI S.p.A. Copyright GESSI S.p.A.