GESSI

63301

GPF63301000000G000

ANELLO

Gültigkeitsdatum
≥ 12/2020



Waschtisch-Einhebelmischer mit Auslauf, mit Ablaufgarnitur. 3/8 Anschluss. Tischmontage. Ausladung 128mm.

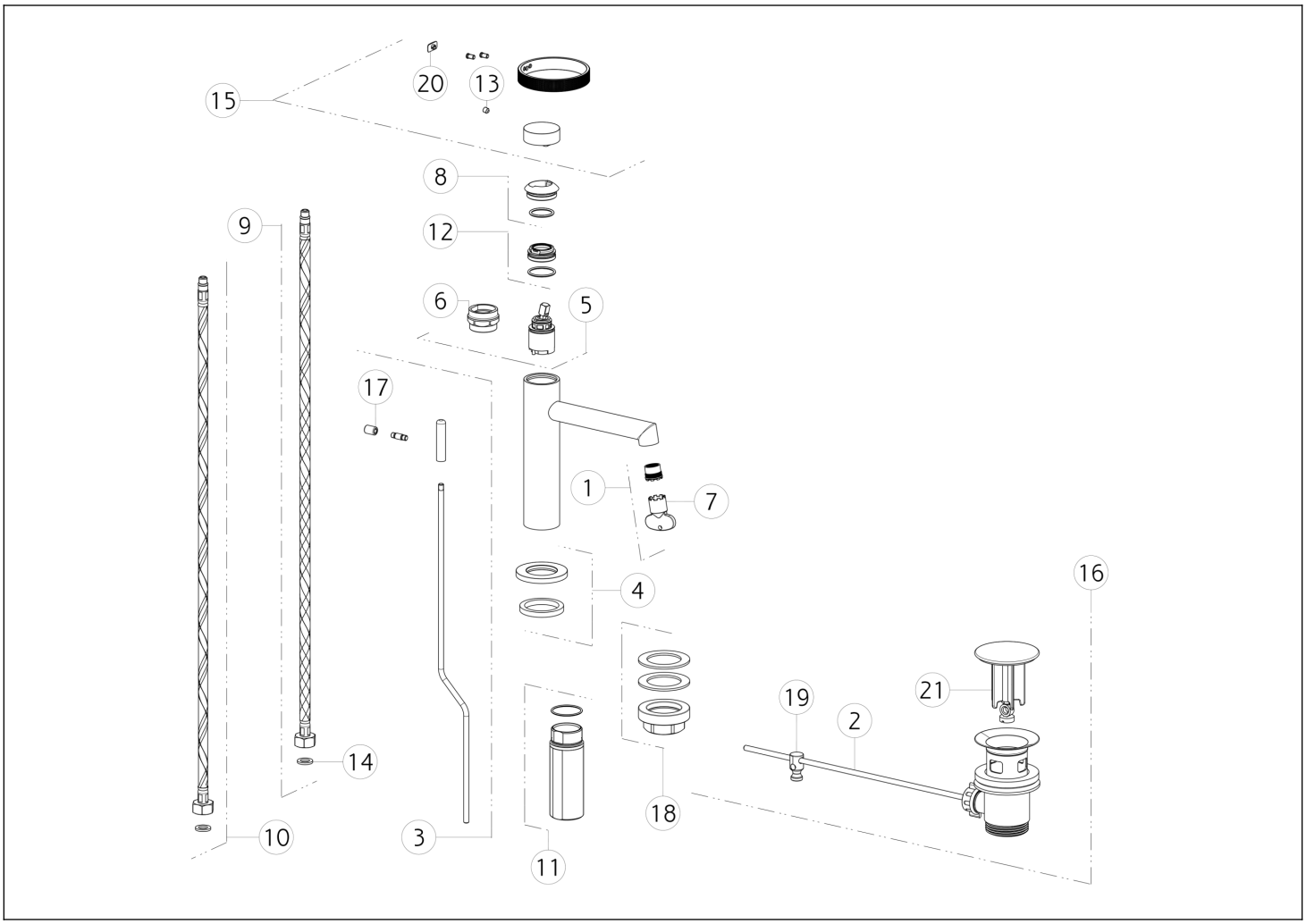

N°	Code	Beschreibung
1	SP01608	LUFTSPRUDLER
2	SP00218	EXZENTERSTANGE
3	SP03268	EXZENTERSTANGE
4	SP03267	ARMATUR-SOCKEL
5	SP01277	KARTUSCHE
6	SP00216	SCHÜSSEL
7	SP00504	SCHÜSSEL
8	SP03266	KARTUSCHENMUTTER-ABDECKUNG
9	SP01591	FLEX-SCHLAUCH BLAU
10	SP01590	FLEX-SCHLAUCH ROT
11	SP02372	GEWINDESCHAFT

N°	Code	Beschreibung
12	SP01278	KARTUSCHENMUTTER
13	SP00610	MADENSCHRAUBE
14	SP00064	DICHTUNG
15	SP03164	GRIFF
16	PF29263	ABLAUFGARNITUR
17	SP00927	UMSTELLKNOPF
18	SP02370	BEFESTIGUNGSSET
19	SP00219	EXZENTERGELENK
20	SP03180	ABDECKKÄPPCHEN
21	SP00772	ABLAUFSTÖPSEL

Gessi S.p.A. Parco Gessi, 13037 Serravalle Sesia (Vercelli) Italien Tel. +39 0163 454111 Fax. +39 0163 453150 - www.gessi.com - gessi@gessi.it Die vorliegende Zeichnung darf ohne schriftliche Genehmigung der GESSI S.p.A. nicht veröffentlicht oder vervielfältigt werden. Copyright GESSI S.p.A.