GESSI

63301

GPF63301000000G000

ANELLO

fecha de validez
≥ 12/2020



Mezclador de lavabo, flexibles de acoplamiento, con desagüe

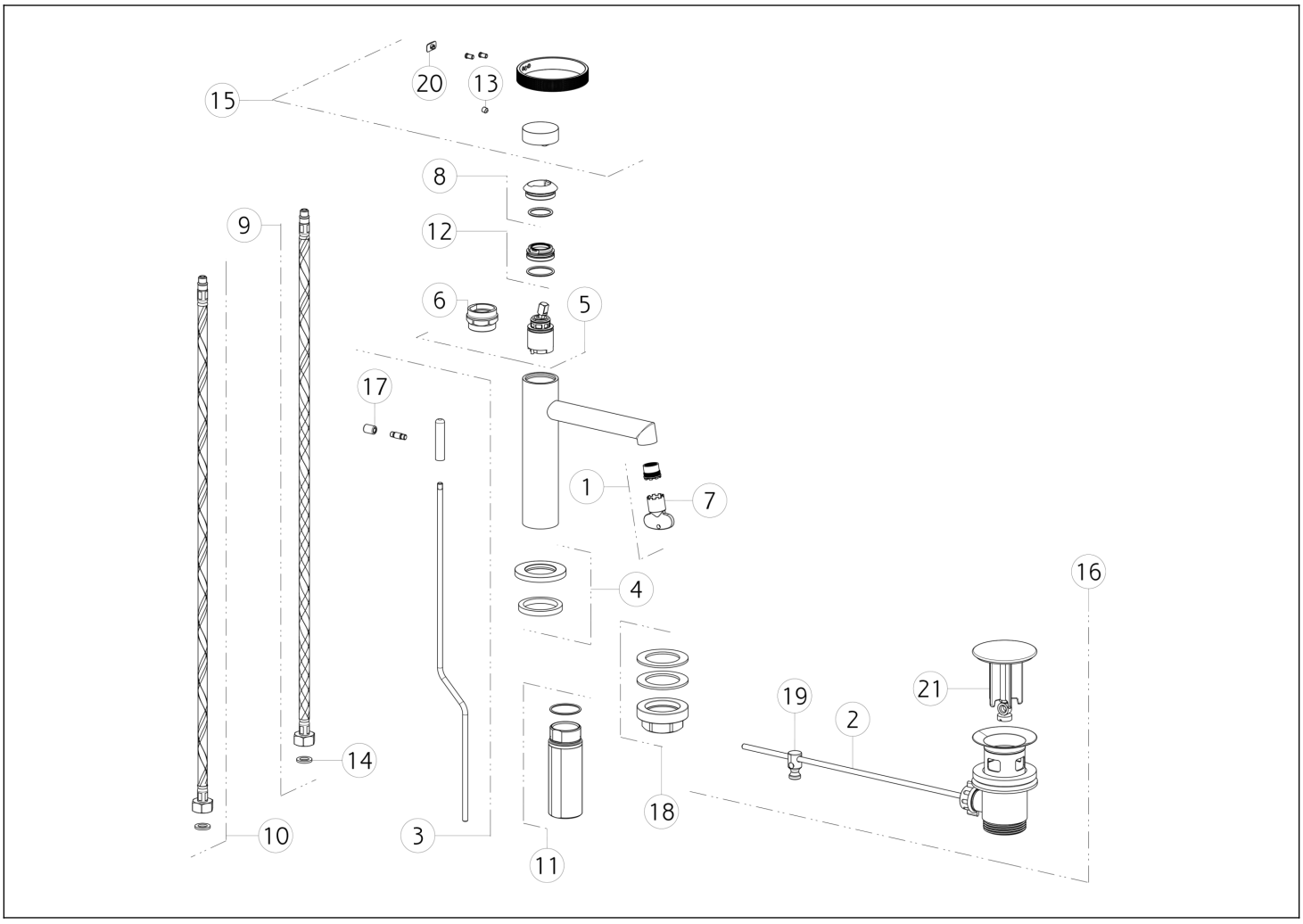

N°	Código	Descripción
1	SP01608	AIREADOR
2	SP00218	BARRA
3	SP03268	TIRAR DE LA CAÑA
4	SP03267	BASE
5	SP01277	CARTUCHO
6	SP00216	HERRAMIENTA ESPECIAL
7	SP00504	HERRAMIENTA ESPECIAL
8	SP03266	TUERCA ANULAR DE ACABADO
9	SP01591	MANGUERA DE SUMINISTRO BLU
10	SP01590	MANGUERA DE SUMINISTRO ROJA
11	SP02372	PIERNA

N°	Código	Descripción
12	SP01278	TUERCA ANULAR DE FIJACIÓN
13	SP00610	TORNILLO
14	SP00064	JUNTA
15	SP03164	ASA
16	PF29263	RESIDUOS DE CUENCA
17	SP00927	PERILLA
18	SP02370	SET DE FIJACIÓN
19	SP00219	ARTICULACIÓN
20	SP03180	TAPA DE TORNILLO
21	SP00772	TAPÓN

Gessi S.p.A. Parco Gessi, 13037 Serravalle Sesia (Vercelli) Italia Tel. +39 0163 454111 Fax. +39 0163 453150 - www.gessi.com - gessi@gessi.it El presente diseño, de conformidad con la legislación vigente, no puede hacerse público ni reproducirse sin la autorización por escrito de GESSI S.p.A. Copyright GESSI S.p.A.