GESSI

63302

GPF63302000000G000

ANELLO

Gültigkeitsdatum
≥ 11/2020



Waschtisch-Einhebelmischer mit Auslauf, ohne Ablaufgarnitur. 3/8 Anschluss. Tischmontage. Ausladung 128mm.

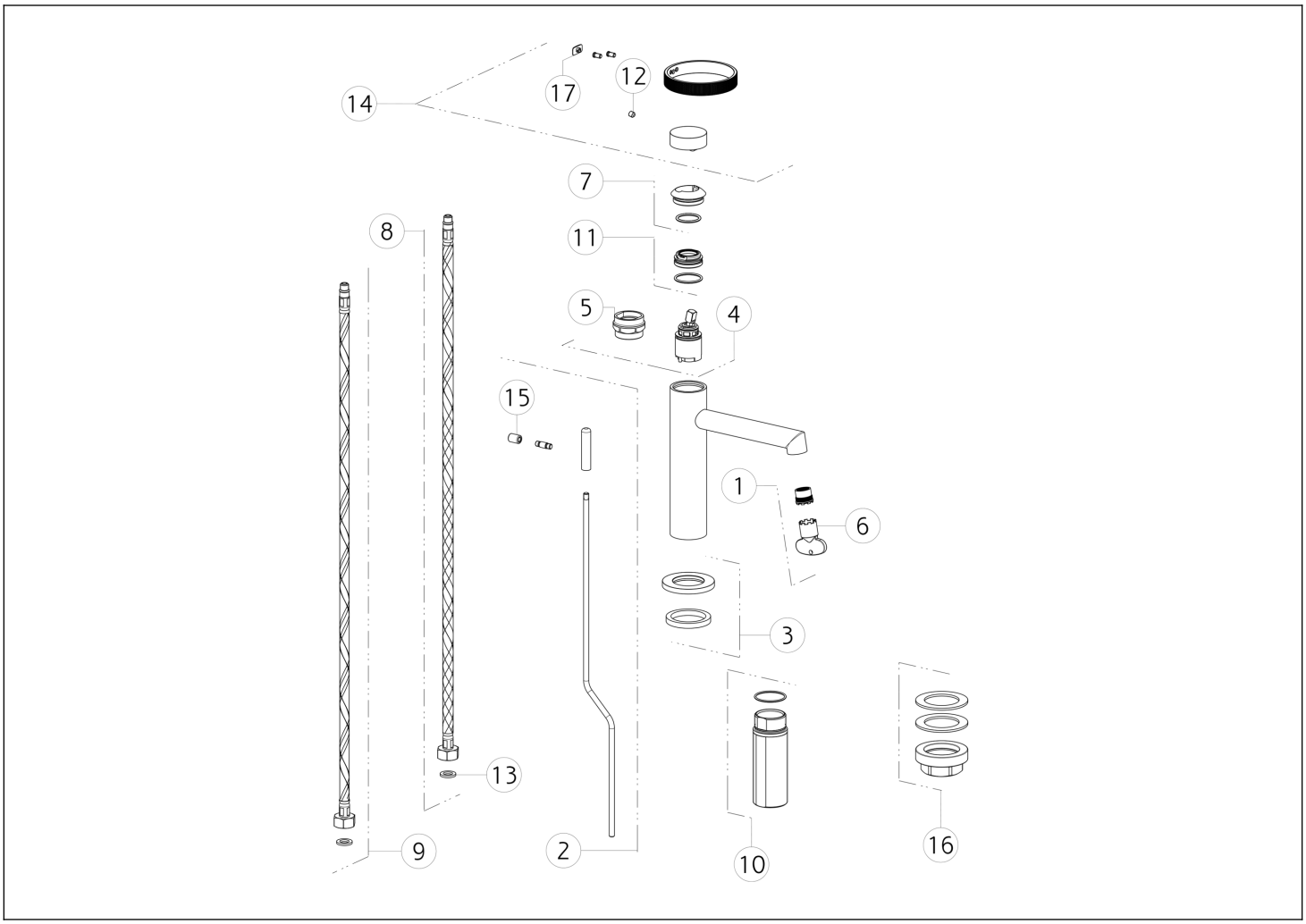

N°	Code	Beschreibung
1	SP01608	LUFTSPRUDLER
2	SP03268	EXZENTERSTANGE
3	SP03267	ARMATUR-SOCKEL
4	SP01277	KARTUSCHE
5	SP00216	SCHÜSSEL
6	SP00504	SCHÜSSEL
7	SP03266	KARTUSCHENMUTTER-ABDECKUNG
8	SP01591	FLEX-SCHLAUCH BLAU
9	SP01590	FLEX-SCHLAUCH ROT

N°	Code	Beschreibung
10	SP02372	GEWINDESCHAFT
11	SP01278	KARTUSCHENMUTTER
12	SP00610	MADENSCHRAUBE
13	SP00064	DICHTUNG
14	SP03164	GRIFF
15	SP00927	UMSTELLKNOPF
16	SP02370	BEFESTIGUNGSSET
17	SP03180	ABDECKKÄPPCHEN

Gessi S.p.A. Parco Gessi, 13037 Serravalle Sesia (Vercelli) Italien Tel. +39 0163 454111 Fax. +39 0163 453150 - www.gessi.com - gessi@gessi.it Die vorliegende Zeichnung darf ohne schriftliche Genehmigung der GESSI S.p.A. nicht veröffentlicht oder vervielfältigt werden. Copyright GESSI S.p.A.