GESSI

63302

GPF63302000000G000

ANELLO

fecha de validez
≥ 11/2020



Mezclador de lavabo, flexibles de acoplamiento, sin desagüe

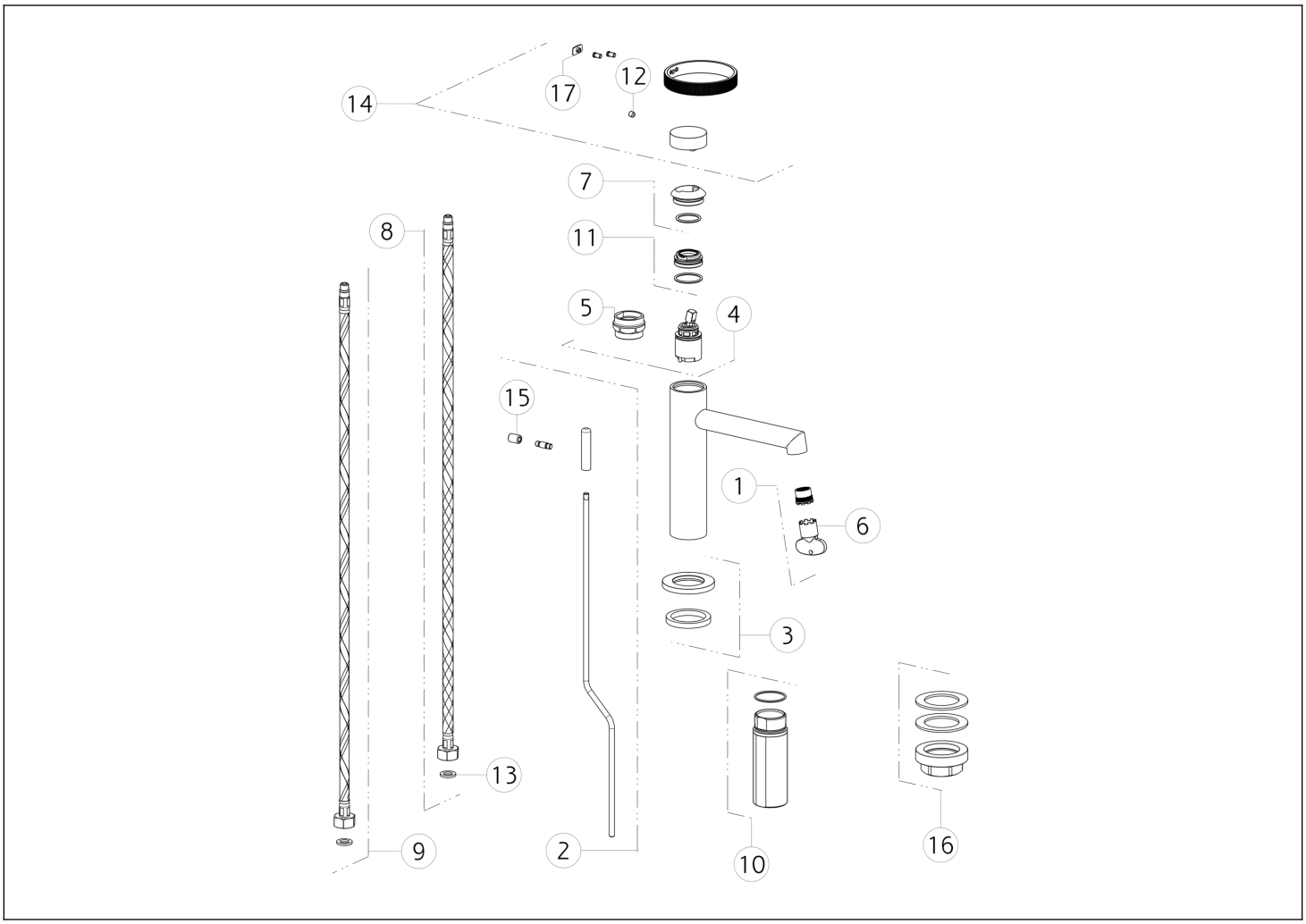

N°	Código	Descripción
1	SP01608	AIREADOR
2	SP03268	TIRAR DE LA CAÑA
3	SP03267	BASE
4	SP01277	CARTUCHO
5	SP00216	HERRAMIENTA ESPECIAL
6	SP00504	HERRAMIENTA ESPECIAL
7	SP03266	TUERCA ANULAR DE ACABADO
8	SP01591	MANGUERA DE SUMINISTRO BLU
9	SP01590	MANGUERA DE SUMINISTRO ROJA

N°	Código	Descripción
10	SP02372	PIERNA
11	SP01278	TUERCA ANULAR DE FIJACIÓN
12	SP00610	TORNILLO
13	SP00064	JUNTA
14	SP03164	ASA
15	SP00927	PERILLA
16	SP02370	SET DE FIJACIÓN
17	SP03180	TAPA DE TORNILLO

Gessi S.p.A. Parco Gessi, 13037 Serravalle Sesia (Vercelli) Italia Tel. +39 0163 454111 Fax. +39 0163 453150 - www.gessi.com - gessi@gessi.it El presente diseño, de conformidad con la legislación vigente, no puede hacerse público ni reproducirse sin la autorización por escrito de GESSI S.p.A. Copyright GESSI S.p.A.