GESSI

63302

GPF63302000000G000

ANELLO

data di validità
≥ 11/2020



Miscelatore Lavabo senza scarico con flessibili di collegamento

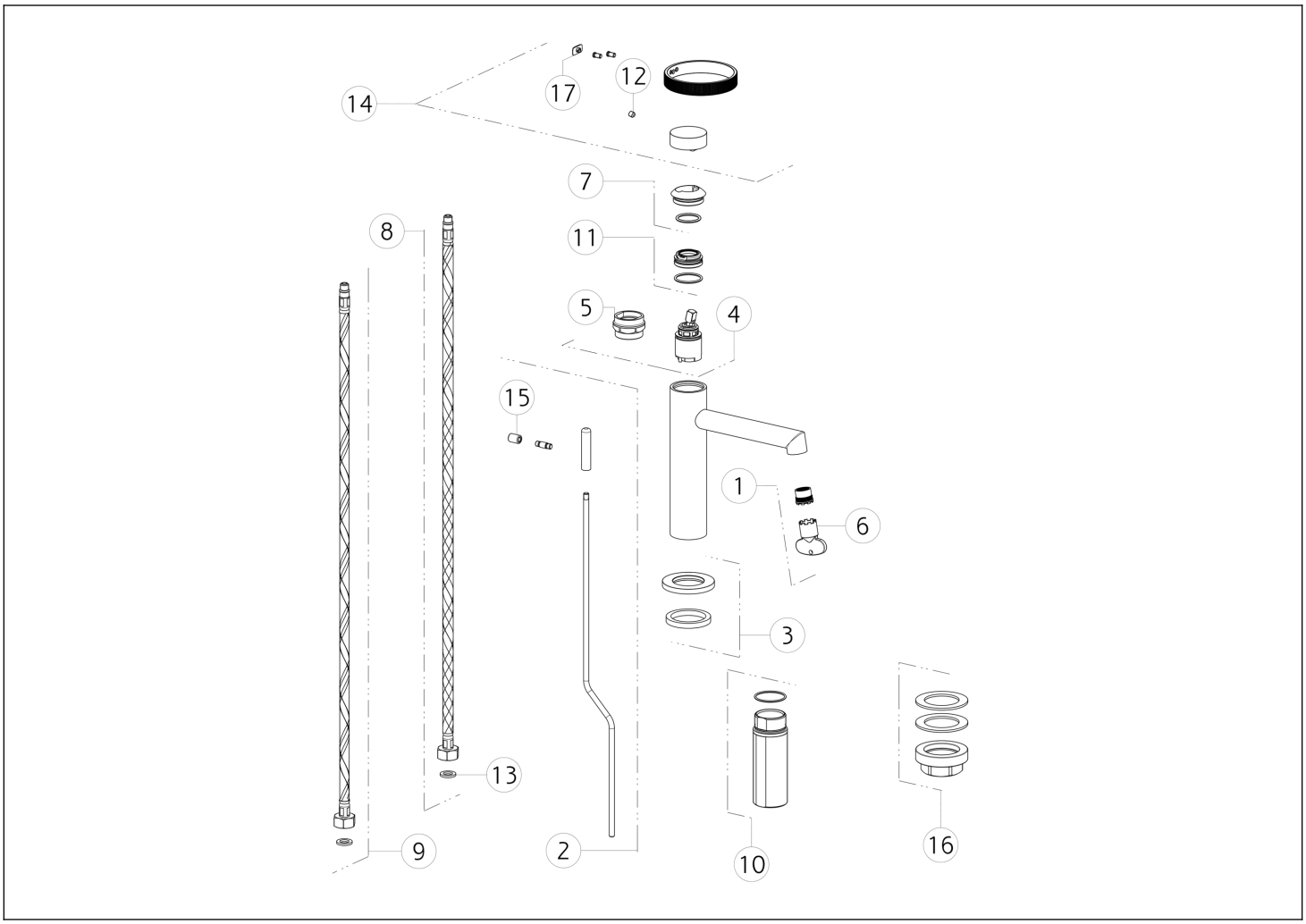

N°	Codice	Descrizione
1	SP01608	AERATORE
2	SP03268	ASTA SALTERELLO
3	SP03267	BASETTA
4	SP01277	CARTUCCIA
5	SP00216	CHIAVE
6	SP00504	CHIAVE
7	SP03266	COPRIGHIERA
8	SP01591	FLESSIBILE ALIMENTAZIONE BLU
9	SP01590	FLESSIBILE ALIMENTAZIONE ROSSO

N°	Codice	Descrizione
10	SP02372	GAMBO
11	SP01278	GHIERA SERRAGGIO CARTUCCIA
12	SP00610	GRANO
13	SP00064	GUARNIZIONE
14	SP03164	MANIGLIA
15	SP00927	POMOLO
16	SP02370	SET DI FISSAGGIO
17	SP03180	TAPPINO COPRI GRANO

Gessi S.p.A. Parco Gessi, 13037 Serravalle Sesia (Vercelli) Italia Tel.+39 0163 454111 Fax.+39 0163 453150 - www.gessi.com - gessi@gessi.it Il presente disegno a termine di legge non puo' essere reso pubblico o riprodotto senza l'autorizzazione scritta della GESSI S.p.A. copyright GESSI S.p.A.