GESSI

63303

GPF63303000000G000

ANELLO

date de validité
≥ 02/2021



Mitigeur lavabo réhaussé, bec court, avec vidage et flexibles de raccordement

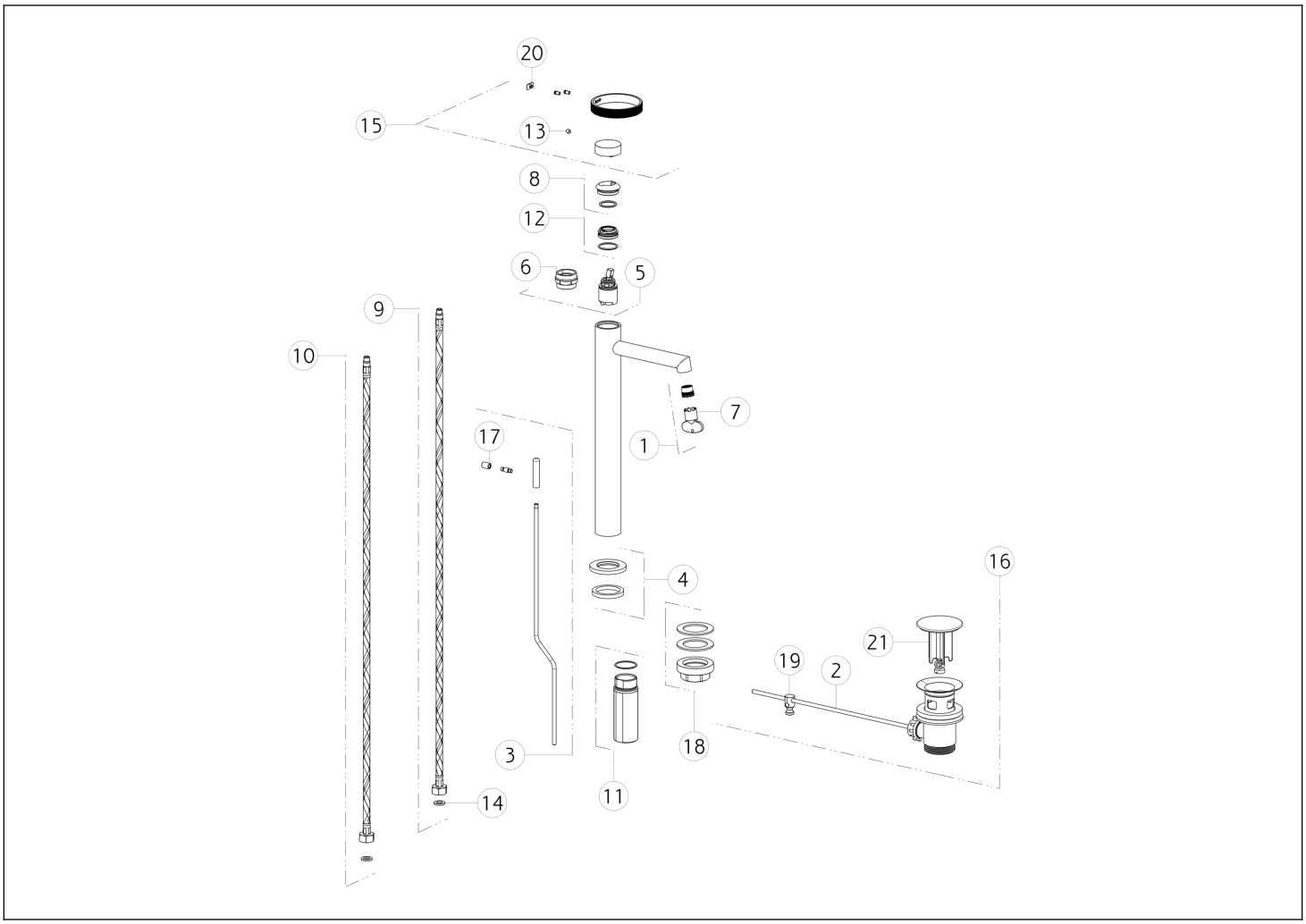

N°	Code	Description
1	SP01608	MOUSSEUR
2	SP00218	BARRE
3	SP03268	TIRETTE
4	SP03267	BASETTE
5	SP01277	CARTOUCHE
6	SP00216	CLÉ
7	SP00504	CLÉ
8	SP03266	CACHE-ÉCROU
9	SP01286	FLEXIBLE D'ALIMENTATION BLEU
10	SP01287	FLEXIBLE D'ALIMENTATION ROUGE
11	SP02372	TIGE

N°	Code	Description
12	SP01278	ÉCROU DE SERRAGE DE CARTOUCHE
13	SP00610	VIS SANS TÊTE
14	SP00064	JOINT
15	SP03164	MANETTE
16	PF29263	BONDE
17	SP00927	BOUTON
18	SP02370	KIT DE FIXATION
19	SP00219	ARTICULATION
20	SP03180	BOUCHON CACHE-VIS SANS TÊTE
21	SP00772	BOUCHON DE BONDE

Gessi S.p.A. Parco Gessi, 13037 Serravalle Sesia (Vercelli) Italie Tél. +39 0163 454111 Fax. +39 0163 453150 - www.gessi.com - gessi@gessi.it Conformément à la loi, le présent dessin ne peut être rendu public ni reproduit sans l'autorisation écrite de GESSI S.p.A. Copyright GESSI S.p.A.