GESSI

63303

GPF63303000000G000

ANELLO

data di validità
≥ 02/2021



Miscelatore Lavabo alto bocca corta con scarico con flessibili di collegamento

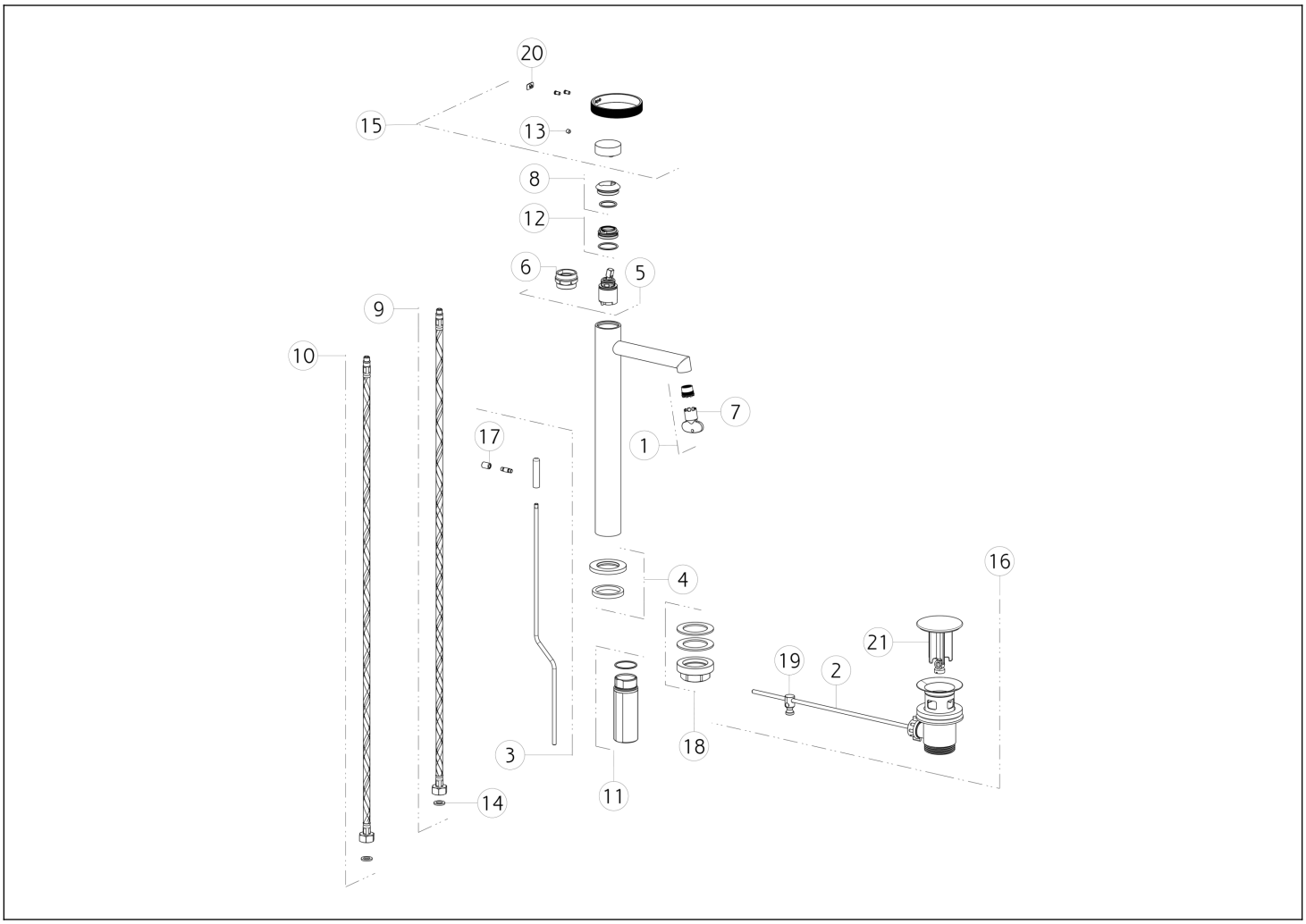

N°	Codice	Descrizione
1	SP01608	AERATORE
2	SP00218	ASTA
3	SP03268	ASTA SALTERELLO
4	SP03267	BASETTA
5	SP01277	CARTUCCIA
6	SP00216	CHIAVE
7	SP00504	CHIAVE
8	SP03266	COPRIGHIERA
9	SP01286	FLESSIBILE ALIMENTAZIONE BLU
10	SP01287	FLESSIBILE ALIMENTAZIONE ROSSO
11	SP02372	GAMBO

N°	Codice	Descrizione
12	SP01278	GHIERA SERRAGGIO CARTUCCIA
13	SP00610	GRANO
14	SP00064	GUARNIZIONE
15	SP03164	MANIGLIA
16	PF29263	PILETTA
17	SP00927	POMOLO
18	SP02370	SET DI FISSAGGIO
19	SP00219	SNODO
20	SP03180	TAPPINO COPRI GRANO
21	SP00772	TAPPO PILETTA

Gessi S.p.A. Parco Gessi, 13037 Serravalle Sesia (Vercelli) Italia Tel.+39 0163 454111 Fax.+39 0163 453150 - www.gessi.com - gessi@gessi.it Il presente disegno a termine di legge non puo' essere reso pubblico o riprodotto senza l'autorizzazione scritta della GESSI S.p.A. copyright GESSI S.p.A.