GESSI

63304

GPF63304000000G000

ANELLO

Gültigkeitsdatum
≥ 02/2021



Waschtisch-Einhebelmischer hohe Version mit Auslauf, ohne Ablaufgarnitur. 3/8 Anschluss. Tischmontage. Ausladung 128mm.

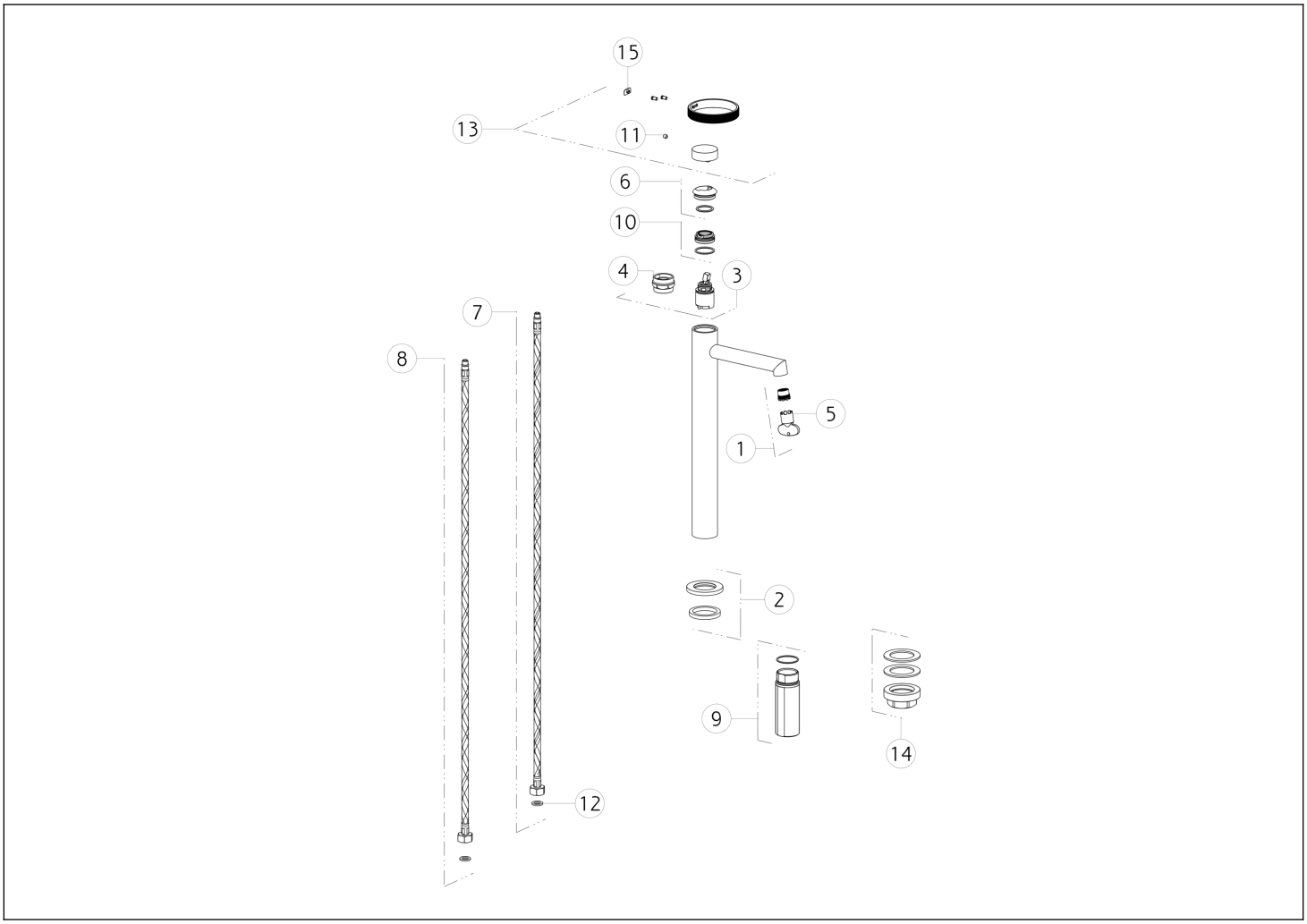

N°	Code	Beschreibung
1	SP01608	LUFTSPRUDLER
2	SP03267	ARMATUR-SOCKEL
3	SP01277	KARTUSCHE
4	SP00216	SCHÜSSEL
5	SP00504	SCHÜSSEL
6	SP03266	KARTUSCHENMUTTER-ABDECKUNG
7	SP01286	FLEX-SCHLAUCH BLAU
8	SP01287	FLEX-SCHLAUCH ROT

N°	Code	Beschreibung
9	SP02372	GEWINDESCHAFT
10	SP01278	KARTUSCHENMUTTER
11	SP00610	MADENSCHRAUBE
12	SP00064	DICHTUNG
13	SP03164	GRIFF
14	SP02370	BEFESTIGUNGSSET
15	SP03180	ABDECKKÄPPCHEN

Gessi S.p.A. Parco Gessi, 13037 Serravalle Sesia (Vercelli) Italien Tel. +39 0163 454111 Fax. +39 0163 453150 - www.gessi.com - gessi@gessi.it Die vorliegende Zeichnung darf ohne schriftliche Genehmigung der GESSI S.p.A. nicht veröffentlicht oder vervielfältigt werden. Copyright GESSI S.p.A.