GESSI

63307

GPF63307000000G000

ANELLO

fecha de validez
≥ 01/2021



Mezclador bidet con flexibles de acoplamiento

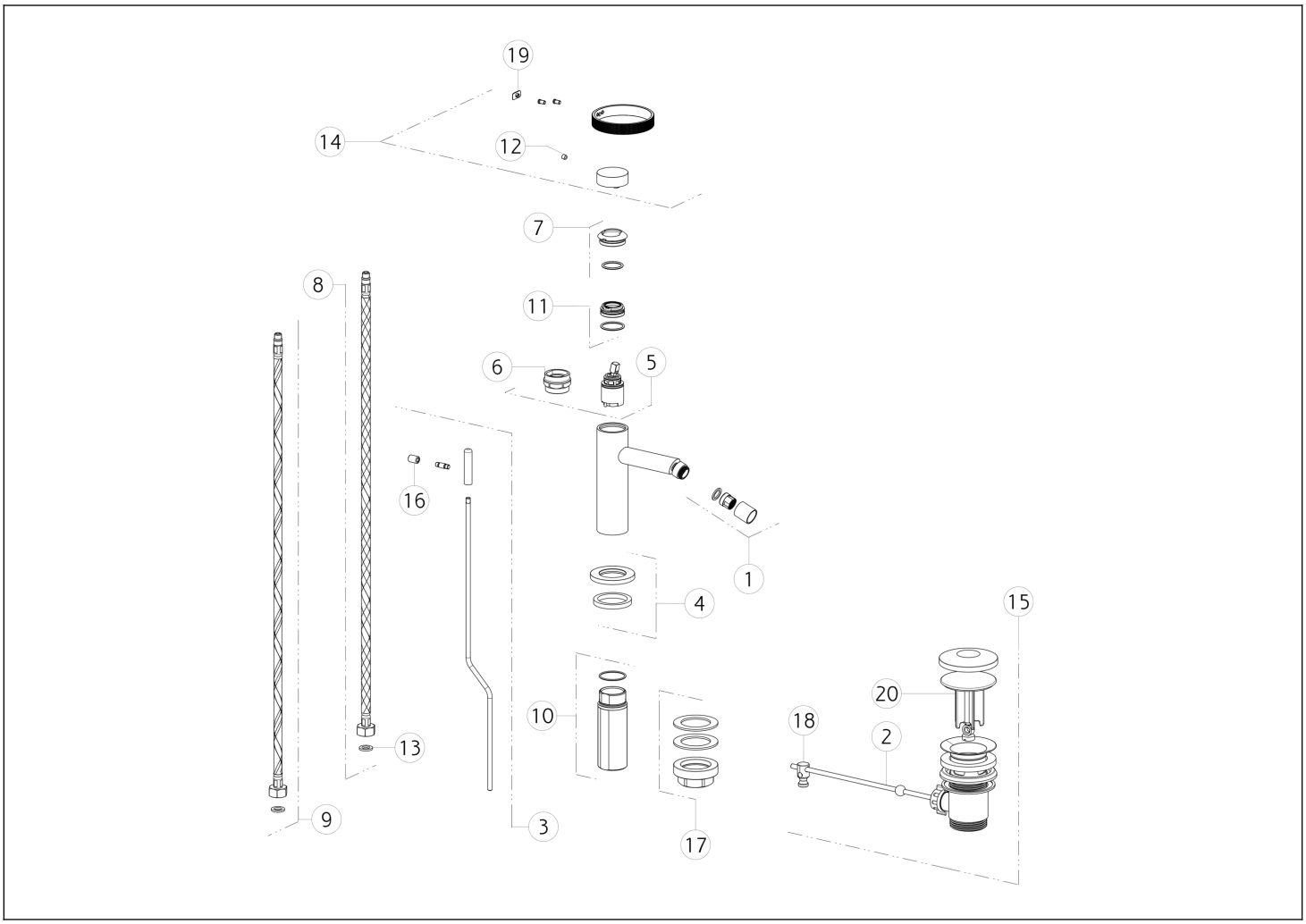

N°	Código	Descripción
1	SP02280	AIREADOR
2	SP00220	BARRA
3	SP03268	TIRAR DE LA CAÑA
4	SP03267	BASE
5	SP01277	CARTUCHO
6	SP00216	HERRAMIENTA ESPECIAL
7	SP03266	TUERCA ANULAR DE ACABADO
8	SP01591	MANGUERA DE SUMINISTRO BLU
9	SP01590	MANGUERA DE SUMINISTRO ROJA
10	SP02372	PIERNA

N°	Código	Descripción
11	SP01278	TUERCA ANULAR DE FIJACIÓN
12	SP00610	TORNILLO
13	SP00064	JUNTA
14	SP03164	ASA
15	PF29264	RESIDUOS DE CUENCA
16	SP00927	PERILLA
17	SP02370	SET DE FIJACIÓN
18	SP00219	ARTICULACIÓN
19	SP03180	TAPA DE TORNILLO
20	SP00772	TAPÓN

Gessi S.p.A. Parco Gessi, 13037 Serravalle Sesia (Vercelli) Italia Tel. +39 0163 454111 Fax. +39 0163 453150 - www.gessi.com - gessi@gessi.it El presente diseño, de conformidad con la legislación vigente, no puede hacerse público ni reproducirse sin la autorización por escrito de GESSI S.p.A. Copyright GESSI S.p.A.