GESSI

63307

GPF63307000000G000

ANELLO

date de validité
≥ 01/2021



Mitigeur bidet avec vidage et flexibles de raccordement

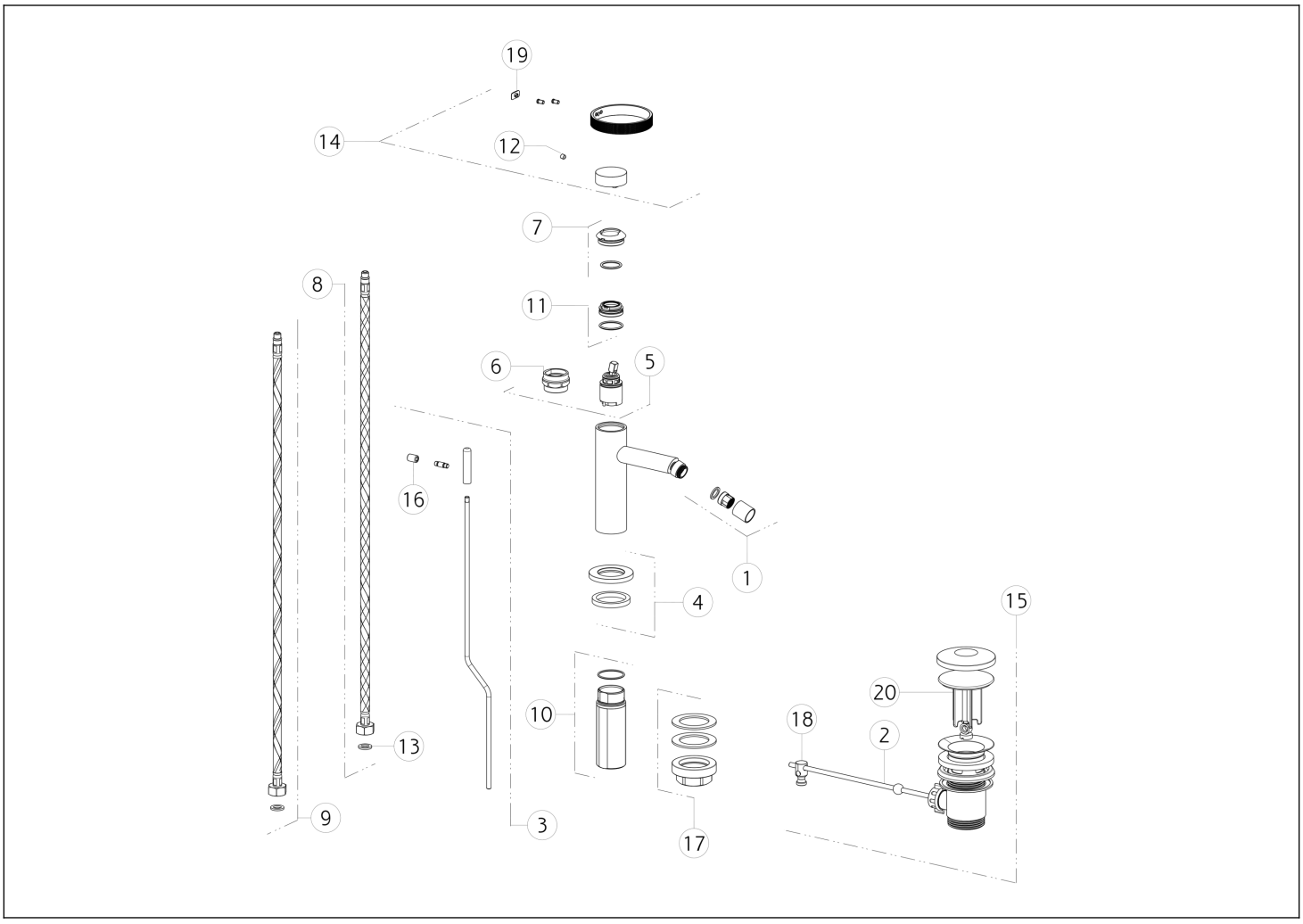

N°	Code	Description
1	SP02280	MOUSSEUR
2	SP00220	BARRE
3	SP03268	TIRETTE
4	SP03267	BASETTE
5	SP01277	CARTOUCHE
6	SP00216	CLÉ
7	SP03266	CACHE-ÉCROU
8	SP01591	FLEXIBLE D'ALIMENTATION BLEU
9	SP01590	FLEXIBLE D'ALIMENTATION ROUGE
10	SP02372	TIGE

N°	Code	Description
11	SP01278	ÉCROU DE SERRAGE DE CARTOUCHE
12	SP00610	VIS SANS TÊTE
13	SP00064	JOINT
14	SP03164	MANETTE
15	PF29264	BONDE
16	SP00927	BOUTON
17	SP02370	KIT DE FIXATION
18	SP00219	ARTICULATION
19	SP03180	BOUCHON CACHE-VIS SANS TÊTE
20	SP00772	BOUCHON DE BONDE

Gessi S.p.A. Parco Gessi, 13037 Serravalle Sesia (Vercelli) Italie Tél. +39 0163 454111 Fax. +39 0163 453150 - www.gessi.com - gessi@gessi.it Conformément à la loi, le présent dessin ne peut être rendu public ni reproduit sans l'autorisation écrite de GESSI S.p.A. Copyright GESSI S.p.A.