GESSI

63315

GPF6331500000G000

ANELLO

Gültigkeitsdatum
≥ 02/2021



Waschtisch-Einhebelmischer mit Auslauf auf einer Platte im Abstand von 100mm links oder rechts montiert, ohne Ablaufgarnitur. 3/8 Anschluss. Tischmontage. Ausladung 144mm. Höhe 162mm.

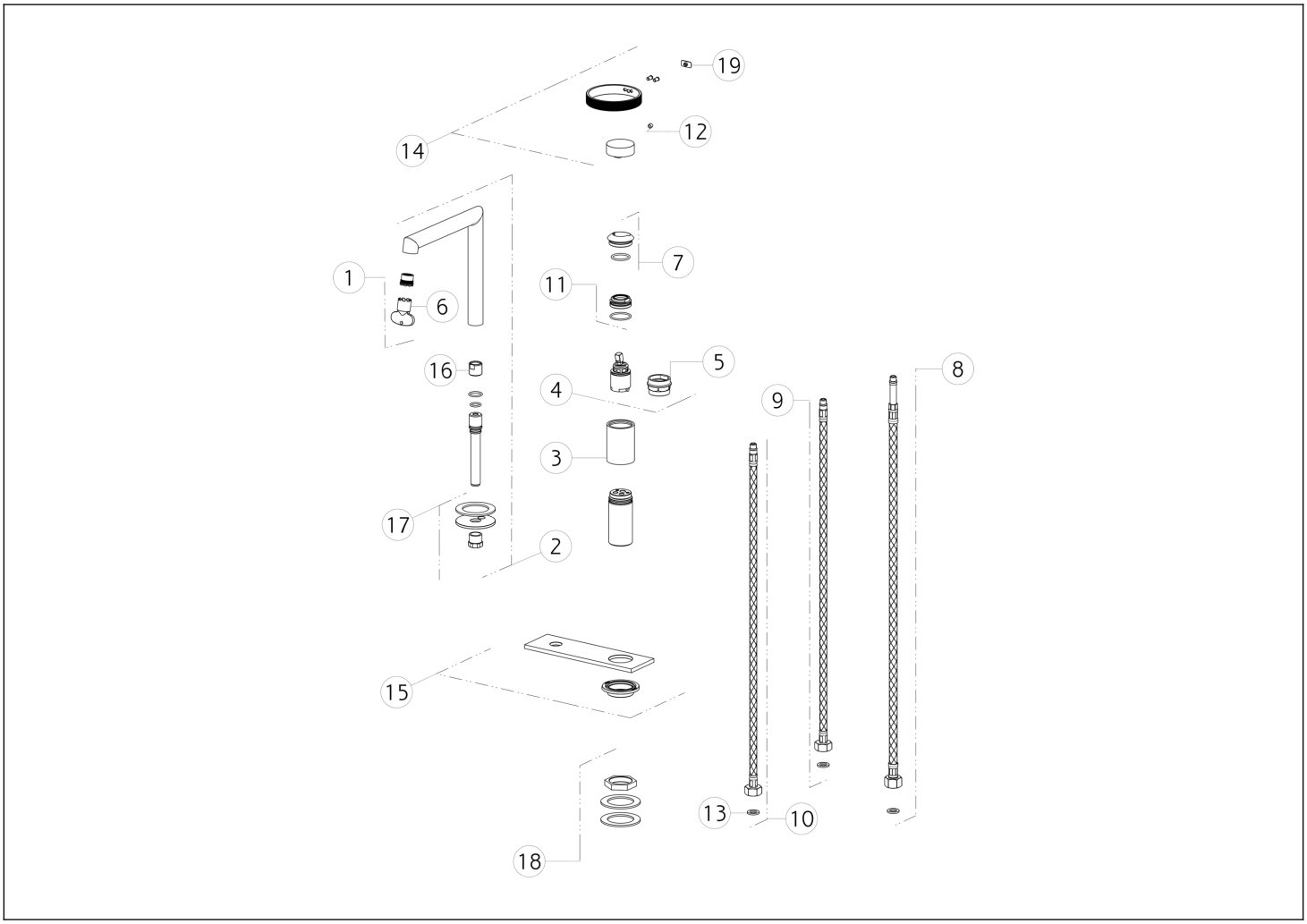

N°	Code	Beschreibung
1	SP01608	LUFTSPRUDLER
2	SP03301	AUSLAUF KOMPLETT
3	SP03311	UMSTELLER-GLOCKE
4	SP01277	KARTUSCHE
5	SP00216	SCHÜSSEL
6	SP00504	SCHÜSSEL
7	SP03266	KARTUSCHENMUTTER-ABDECKUNG
8	SP00987	BRAUSESCHLAUCH
9	SP01284	FLEX-SCHLAUCH BLAU
10	SP01285	FLEX-SCHLAUCH ROT

N°	Code	Beschreibung
11	SP01278	KARTUSCHENMUTTER
12	SP00610	MADENSCHRAUBE
13	SP00064	DICHTUNG
14	SP03164	GRIFF
15	SP03309	DEKORPLATTE
16	SP03312	ANSCHLUSSNIPPEL
17	SP03310	BEFESTIGUNGSSET
18	SP03313	BEFESTIGUNGSSET
19	SP03180	ABDECKKÄPPCHEN

Gessi S.p.A. Parco Gessi, 13037 Serravalle Sesia (Vercelli) Italien Tel. +39 0163 454111 Fax. +39 0163 453150 - www.gessi.com - gessi@gessi.it Die vorliegende Zeichnung darf ohne schriftliche Genehmigung der GESSI S.p.A. nicht veröffentlicht oder vervielfältigt werden. Copyright GESSI S.p.A.