GESSI

63315

GPF6331500000G000

ANELLO

date de validité
≥ 02/2021



Mitigeur lavabo, sans vidage, avec flexibles de raccordement.

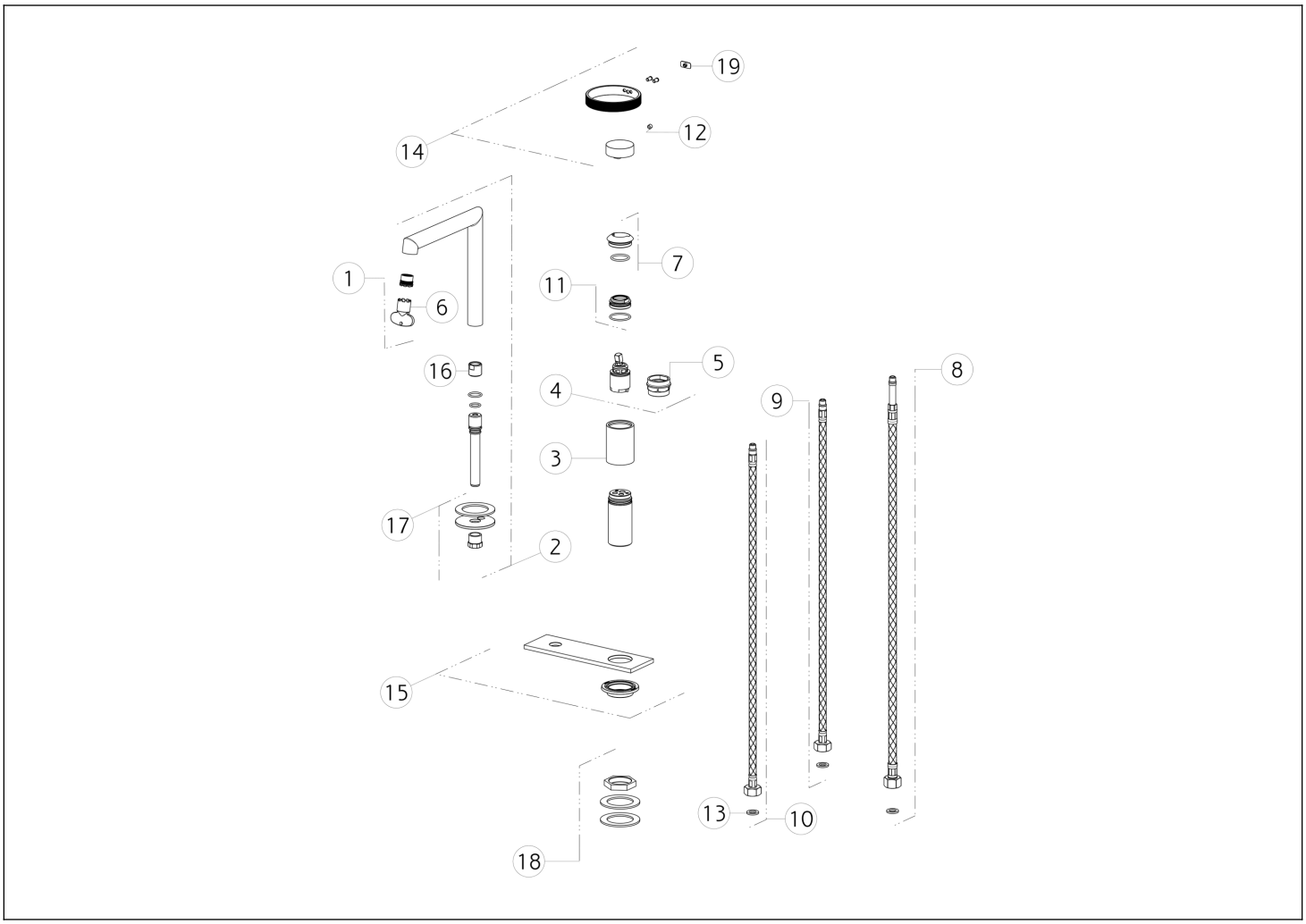

N°	Code	Description
1	SP01608	MOUSSEUR
2	SP03301	BEC COMPLET
3	SP03311	BAGUE DE CARTOUCHE
4	SP01277	CARTOUCHE
5	SP00216	CLÉ
6	SP00504	CLÉ
7	SP03266	CACHE-ÉCROU
8	SP00987	FLEXIBLE
9	SP01284	FLEXIBLE D'ALIMENTATION BLEU
10	SP01285	FLEXIBLE D'ALIMENTATION ROUGE

N°	Code	Description
11	SP01278	ÉCROU DE SERRAGE DE CARTOUCHE
12	SP00610	VIS SANS TÊTE
13	SP00064	JOINT
14	SP03164	MANETTE
15	SP03309	PLAQUE DE FINITION
16	SP03312	RACCORD
17	SP03310	KIT DE FIXATION
18	SP03313	KIT DE FIXATION
19	SP03180	BOUCHON CACHE-VIS SANS TÊTE

Gessi S.p.A. Parco Gessi, 13037 Serravalle Sesia (Vercelli) Italie Tél. +39 0163 454111 Fax. +39 0163 453150 - www.gessi.com - gessi@gessi.it Conformément à la loi, le présent dessin ne peut être rendu public ni reproduit sans l'autorisation écrite de GESSI S.p.A. Copyright GESSI S.p.A.