GESSI

63315

GPF6331500000G000

ANELLO

data di validità
≥ 02/2021



Miscelatore Lavabo senza scarico con flessibili di collegamento

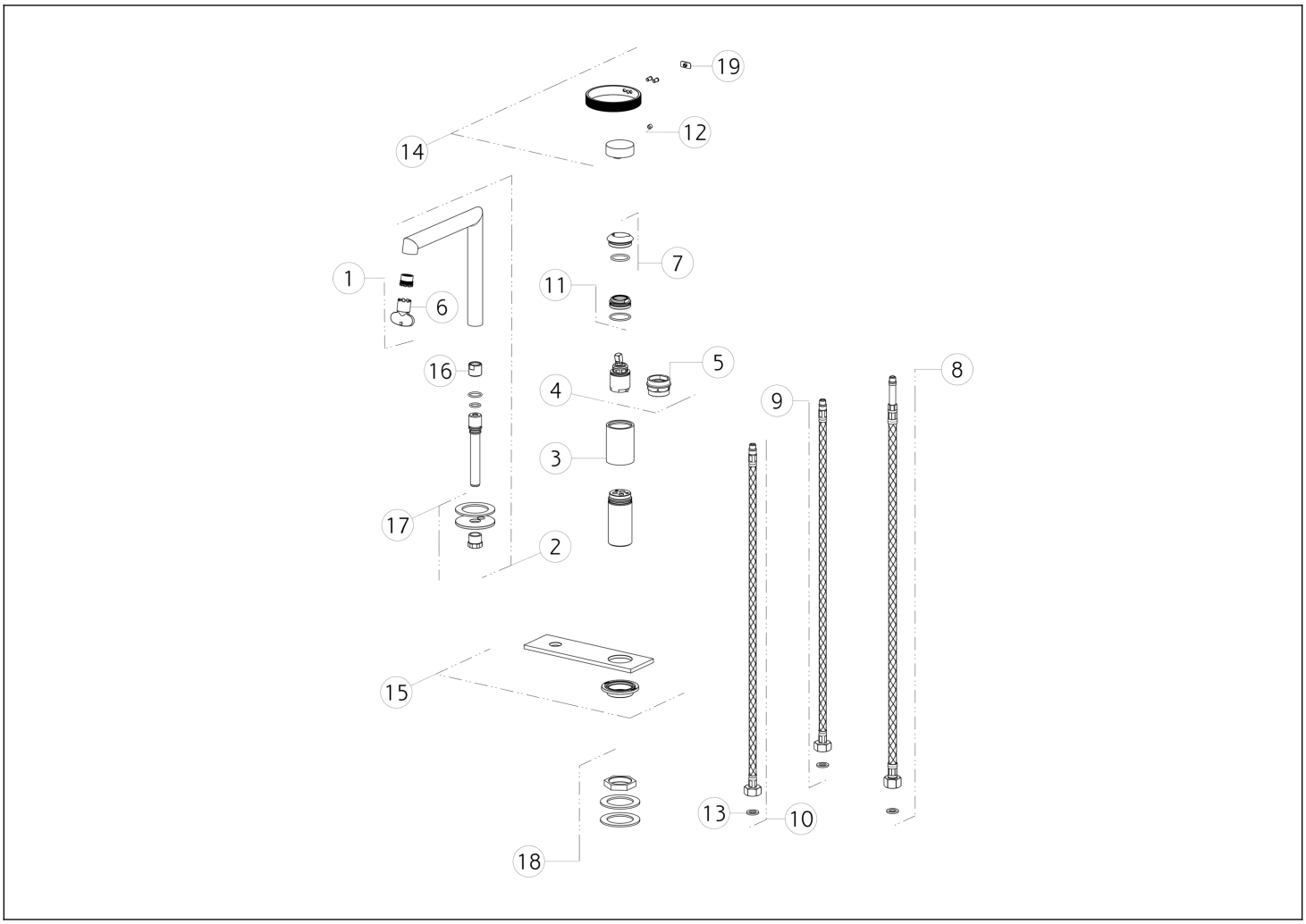

N°	Codice	Descrizione
1	SP01608	AERATORE
2	SP03301	BOCCA COMPLETA
3	SP03311	BOCCOLA CONTENIMENTO CARTUCCIA
4	SP01277	CARTUCCIA
5	SP00216	CHIAVE
6	SP00504	CHIAVE
7	SP03266	COPRIGHIERA
8	SP00987	FLESSIBILE
9	SP01284	FLESSIBILE ALIMENTAZIONE BLU
10	SP01285	FLESSIBILE ALIMENTAZIONE ROSSO

N°	Codice	Descrizione
11	SP01278	GHIERA SERRAGGIO CARTUCCIA
12	SP00610	GRANO
13	SP00064	GUARNIZIONE
14	SP03164	MANIGLIA
15	SP03309	PIASTRA IN FINITURA
16	SP03312	RACCORDO
17	SP03310	SET DI FISSAGGIO
18	SP03313	SET DI FISSAGGIO
19	SP03180	TAPPINO COPRI GRANO

Gessi S.p.A. Parco Gessi, 13037 Serravalle Sesia (Vercelli) Italia Tel.+39 0163 454111 Fax.+39 0163 453150 - www.gessi.com - gessi@gessi.it Il presente disegno a termine di legge non puo' essere reso pubblico o riprodotto senza l'autorizzazione scritta della GESSI S.p.A. copyright GESSI S.p.A.