GESSI

63323

GPF6332300000G000

TONDO

Gültigkeitsdatum
≥ 03/2021



Waschtisch-Auslauf hohe Version für separaten Einhebelmischer oder Sensor. Ausladung 160mm (nachträglich nicht kürzbar). Höhe 253mm. 1/2 Anschluss. Tischmontage.

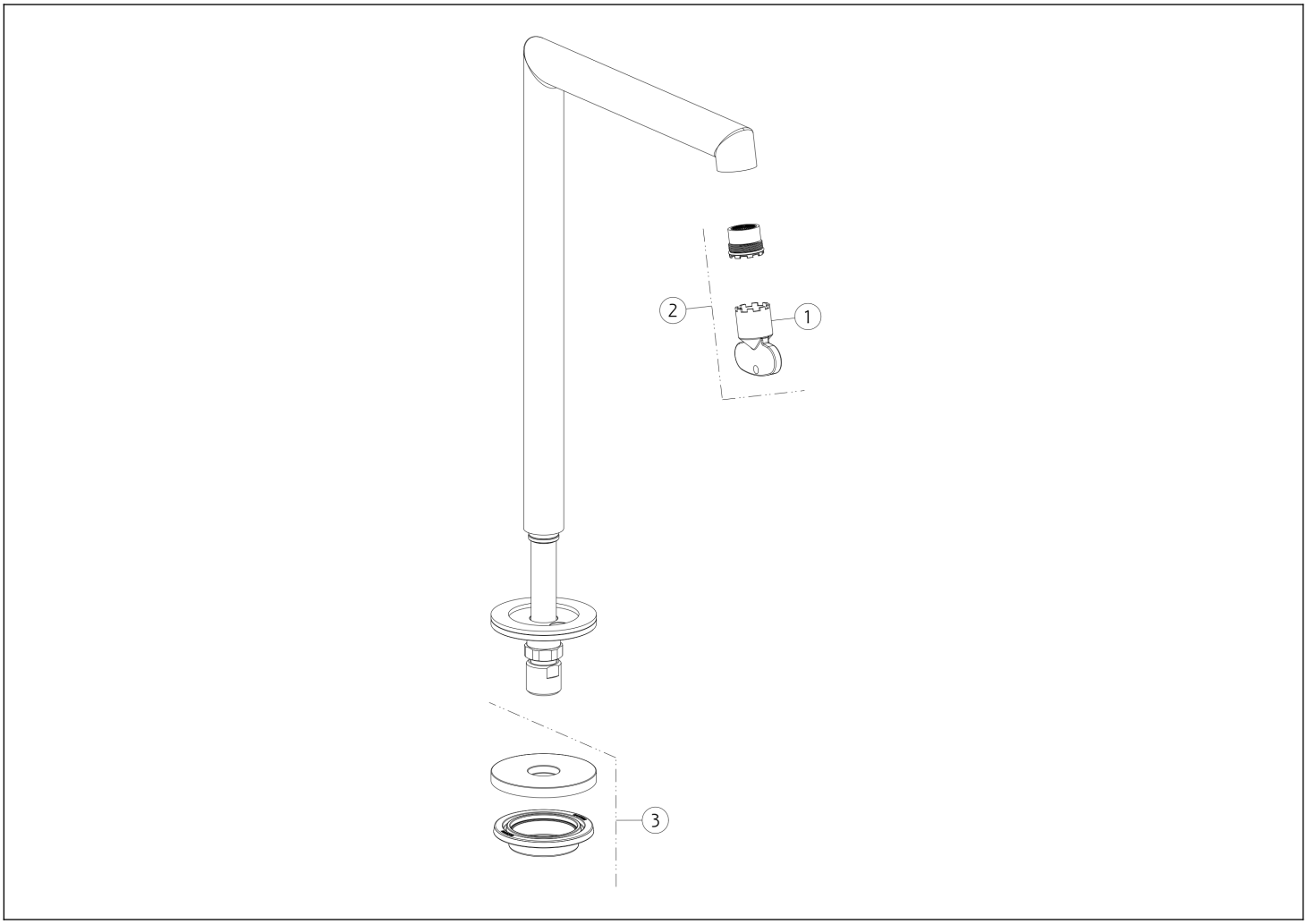

N°	Code	Beschreibung
1	SP00504	SPEZIALWERKZEUG
2	SP01608	BELÜFTER

N°	Code	Beschreibung
3	SP03768	DECKEL

Gessi S.p.A. Parco Gessi, 13037 Serravalle Sesia (Vercelli) Italien Tel. +39 0163 454111 Fax. +39 0163 453150 - www.gessi.com - gessi@gessi.it Die vorliegende Zeichnung darf ohne schriftliche Genehmigung der GESSI S.p.A. nicht veröffentlicht oder vervielfältigt werden. Copyright GESSI S.p.A.