GESSI

63323

GPF63323000000G000

TONDO

date de validité
≥ 03/2021



Bec de lavabo long

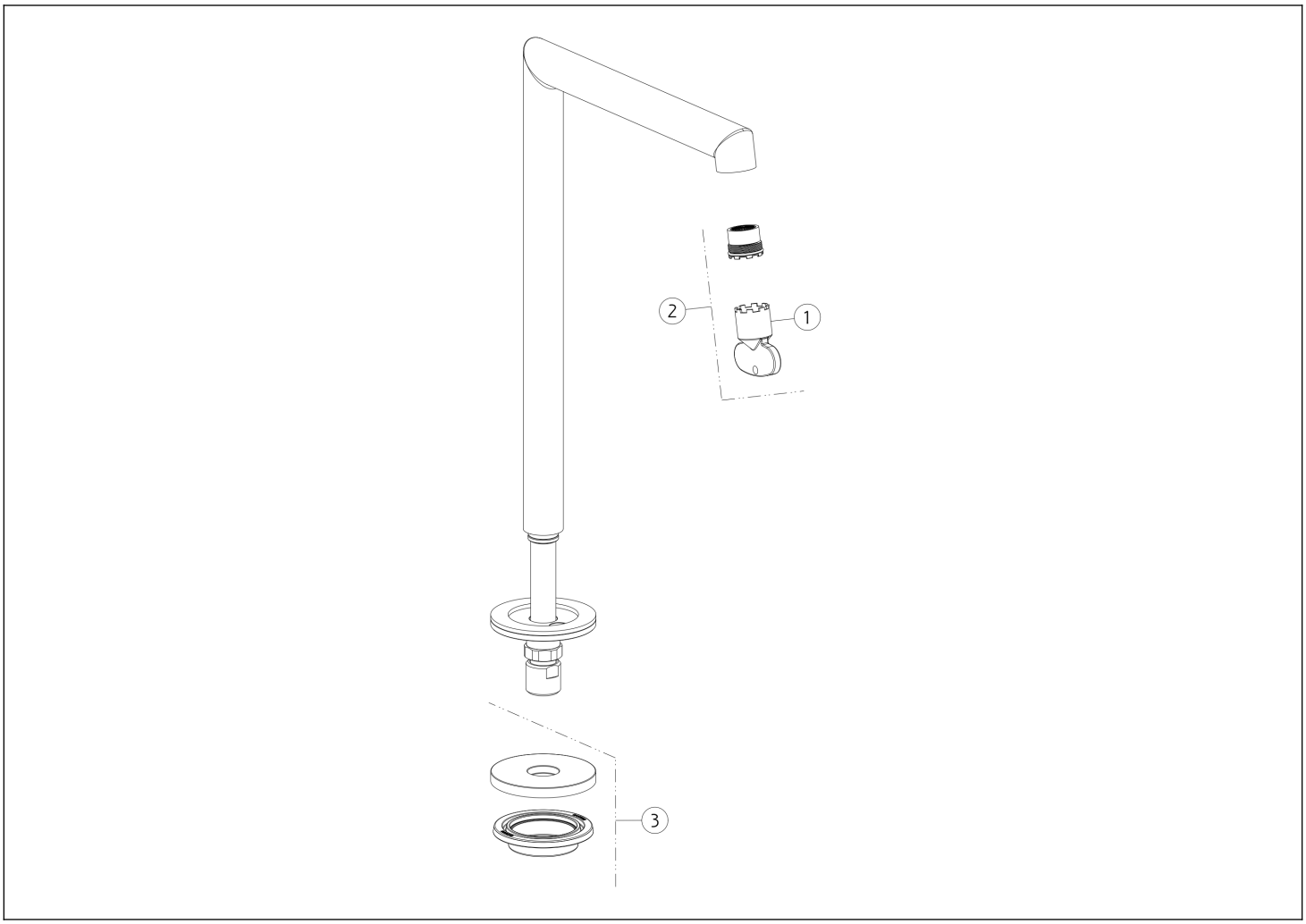

N°	Code	Description
1	SP00504	OUTIL SPÉCIAL
2	SP01608	AÉRATEUR

N°	Code	Description
3	SP03768	COUVRIR

Gessi S.p.A. Parco Gessi, 13037 Serravalle Sesia (Vercelli) Italie Tél. +39 0163 454111 Fax. +39 0163 453150 - www.gessi.com - gessi@gessi.it Conformément à la loi, le présent dessin ne peut être rendu public ni reproduit sans l'autorisation écrite de GESSI S.p.A. Copyright GESSI S.p.A.