GESSI

63354

GPF6335400000G000

ANELLO

fecha de validez
≥ 06/2026



Rociador de ducha antical, de pared

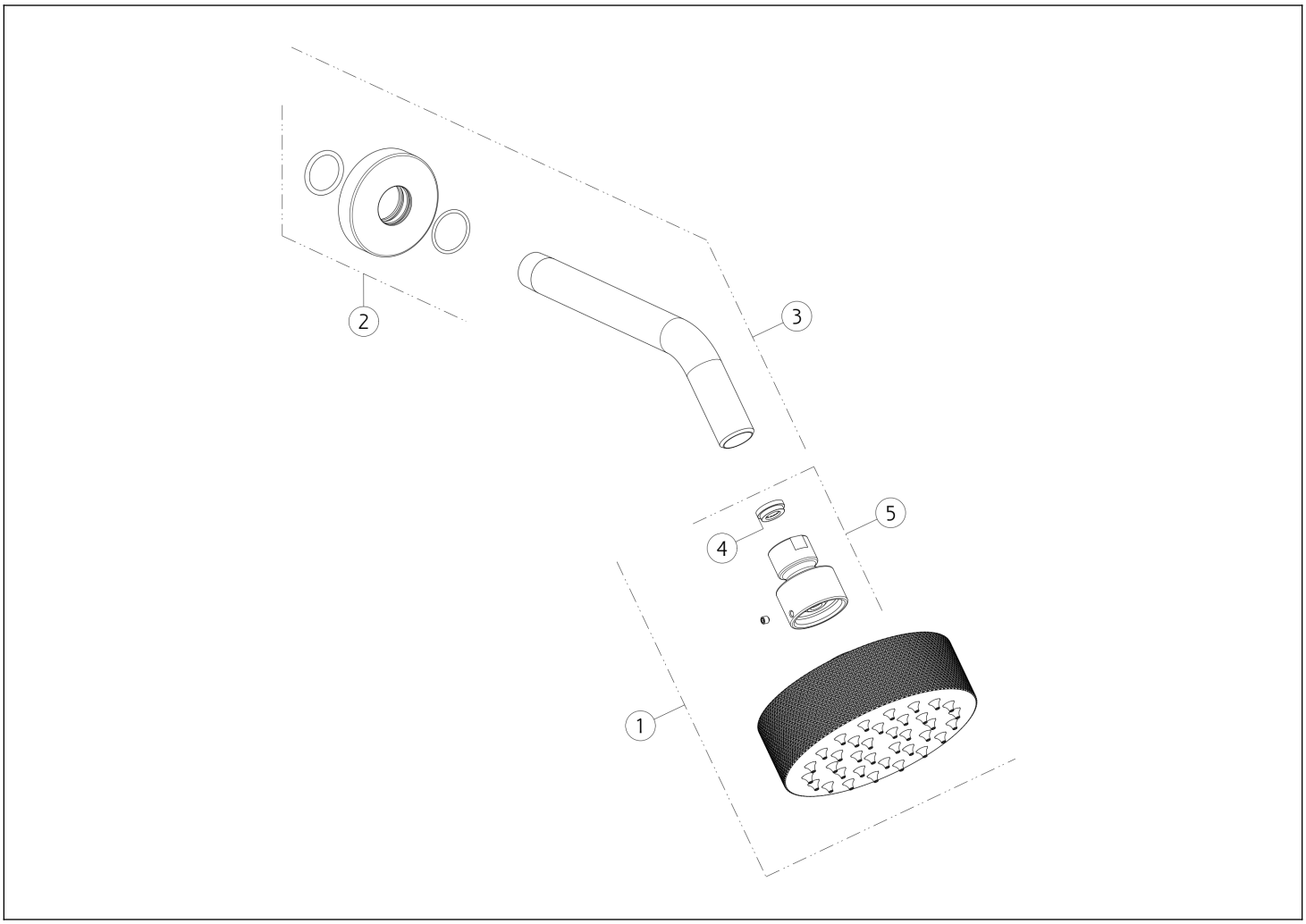

N°	Código	Descripción
1	SP05074	DUCHA
2	SP05065	CUBRIR
3	SP04774	BRAZO DE DUCHA

N°	Código	Descripción
4	SP02191	REGULADOR DE FLUJO
5	SP00244	ARTICULACIÓN

Gessi S.p.A. Parco Gessi, 13037 Serravalle Sesia (Vercelli) Italia Tel. +39 0163 454111 Fax. +39 0163 453150 - www.gessi.com - gessi@gessi.it El presente diseño, de conformidad con la legislación vigente, no puede hacerse público ni reproducirse sin la autorización por escrito de GESSI S.p.A. Copyright GESSI S.p.A.