GESSI

63354

GPF6335400000G000

ANELLO

date de validité
≥ 06/2026



Pomme de douche murale, anticalcaire

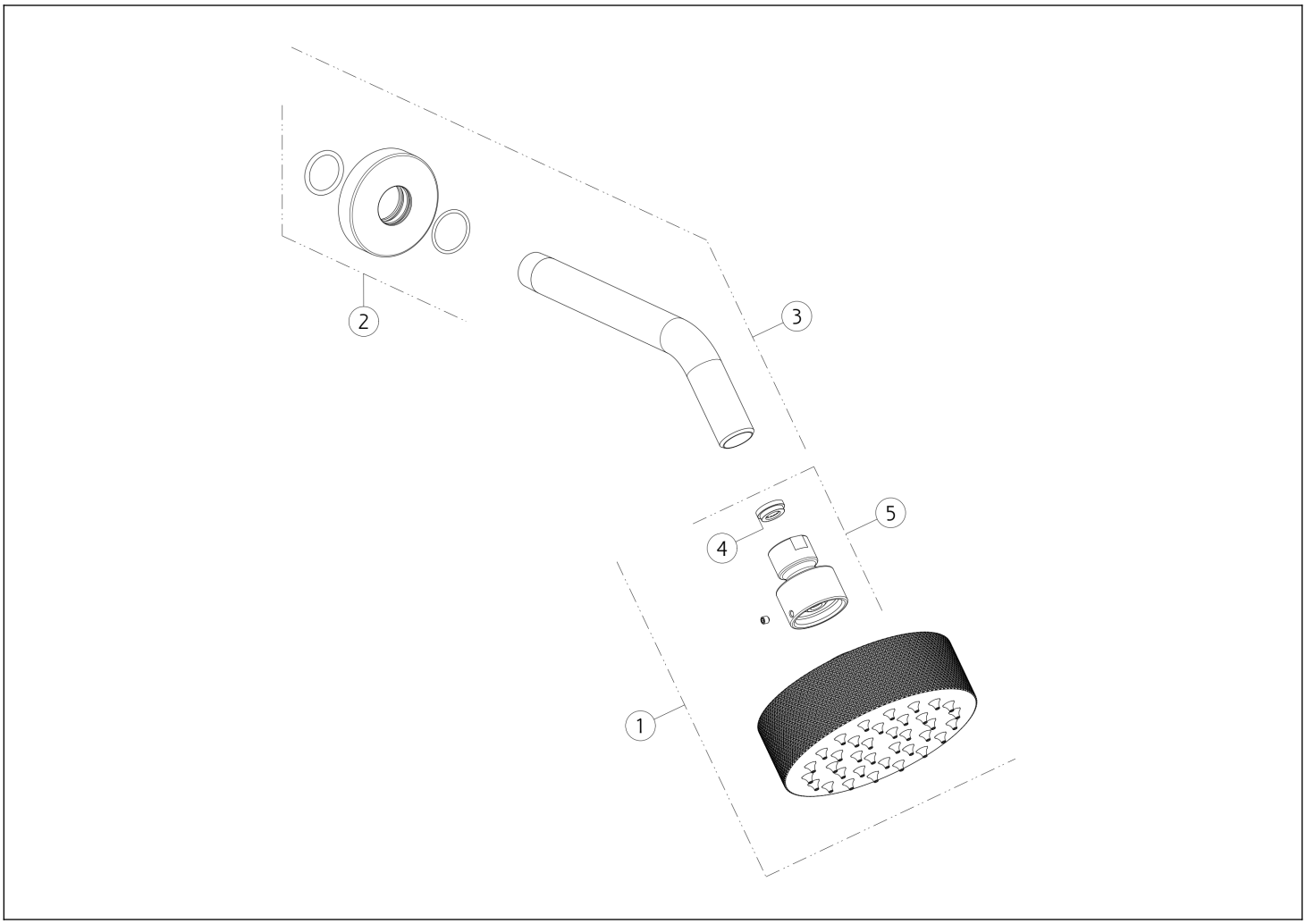

N°	Code	Description
1	SP05074	POMME
2	SP05065	COUVRIR
3	SP04774	BRAS DE DOUCHE

N°	Code	Description
4	SP02191	RÉGULATEUR DE DÉBIT
5	SP00244	ARTICULATION

Gessi S.p.A. Parco Gessi, 13037 Serravalle Sesia (Vercelli) Italie Tél. +39 0163 454111 Fax. +39 0163 453150 - www.gessi.com - gessi@gessi.it Conformément à la loi, le présent dessin ne peut être rendu public ni reproduit sans l'autorisation écrite de GESSI S.p.A. Copyright GESSI S.p.A.