GESSI

63356

GPF6335600000G000

ANELLO

Gültigkeitsdatum
≥ 06/2026



Schwenkbare Antikalk-Kopfbrause D129mm mit Gelenk und Wandarm 234mm. Funktion: Regen, Soft-Regen, Massage. 1/2 Anschluss. Wandmontage. Bei 3 bar Druck ca. 9 l/min. DIAMANTATO.

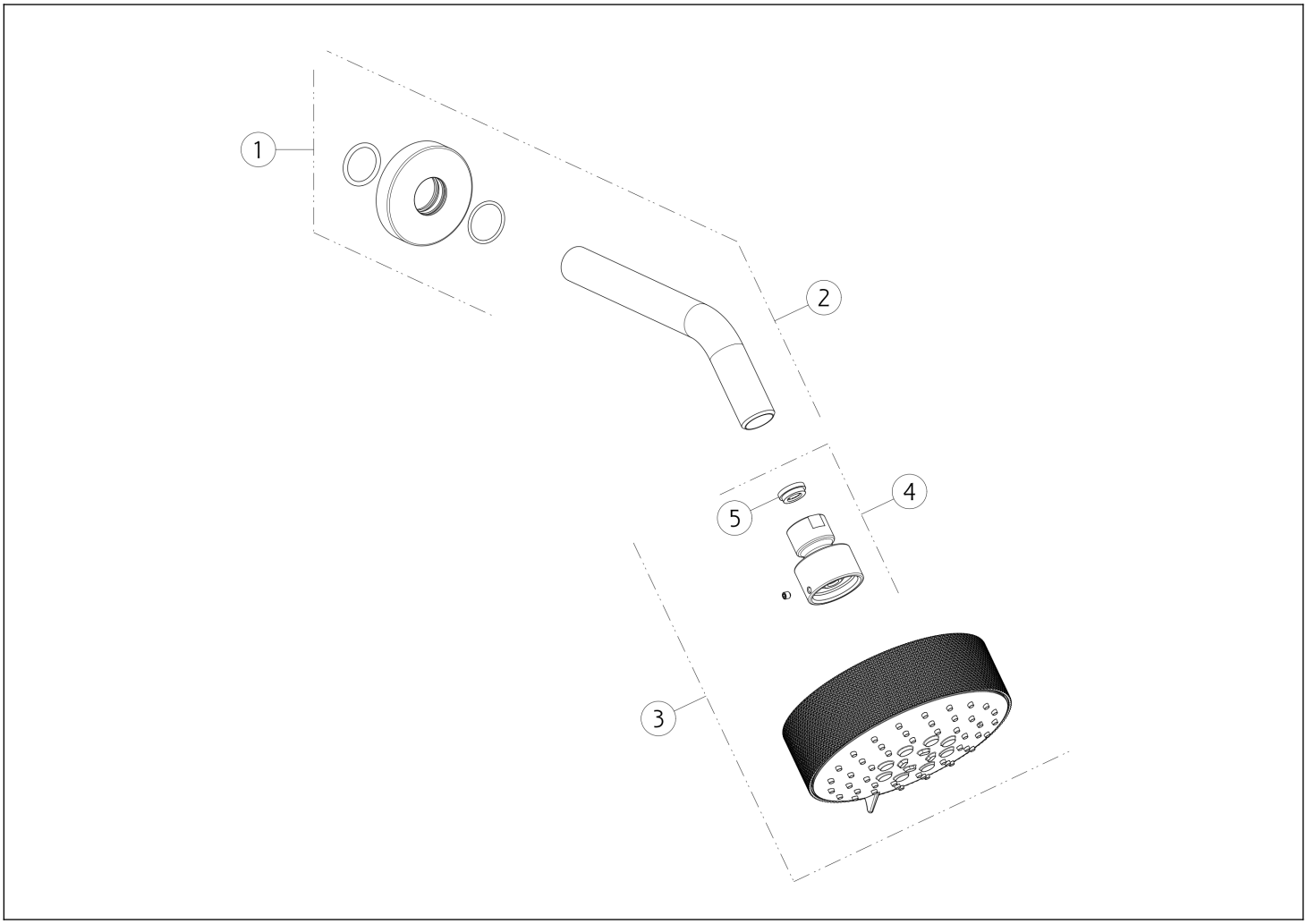

N°	Code	Beschreibung
1	SP05065	DECKEL
2	SP04774	DUSCHARM
3	SP05067	DUSCHKOPF

N°	Code	Beschreibung
4	SP00244	GEMEINSAM
5	SP02191	STRÖMUNGS-REGULATOR

Gessi S.p.A. Parco Gessi, 13037 Serravalle Sesia (Vercelli) Italien Tel. +39 0163 454111 Fax. +39 0163 453150 - www.gessi.com - gessi@gessi.it Die vorliegende Zeichnung darf ohne schriftliche Genehmigung der GESSI S.p.A. nicht veröffentlicht oder vervielfältigt werden. Copyright GESSI S.p.A.