GESSI

63377

GPF6337700000G000

ANELLO

Gültigkeitsdatum
≥ 02/2021



Fertigmontageset für UP-Einhebelmischer Dusche/Wanne mit automatischer 2-Wege Umstellung zum Ziehen: Grundstellung Ausgang oben, nach Umstellung Ausgang unten. Kartusche D35mm. Eigensicher durch Einsatz von 01709031.

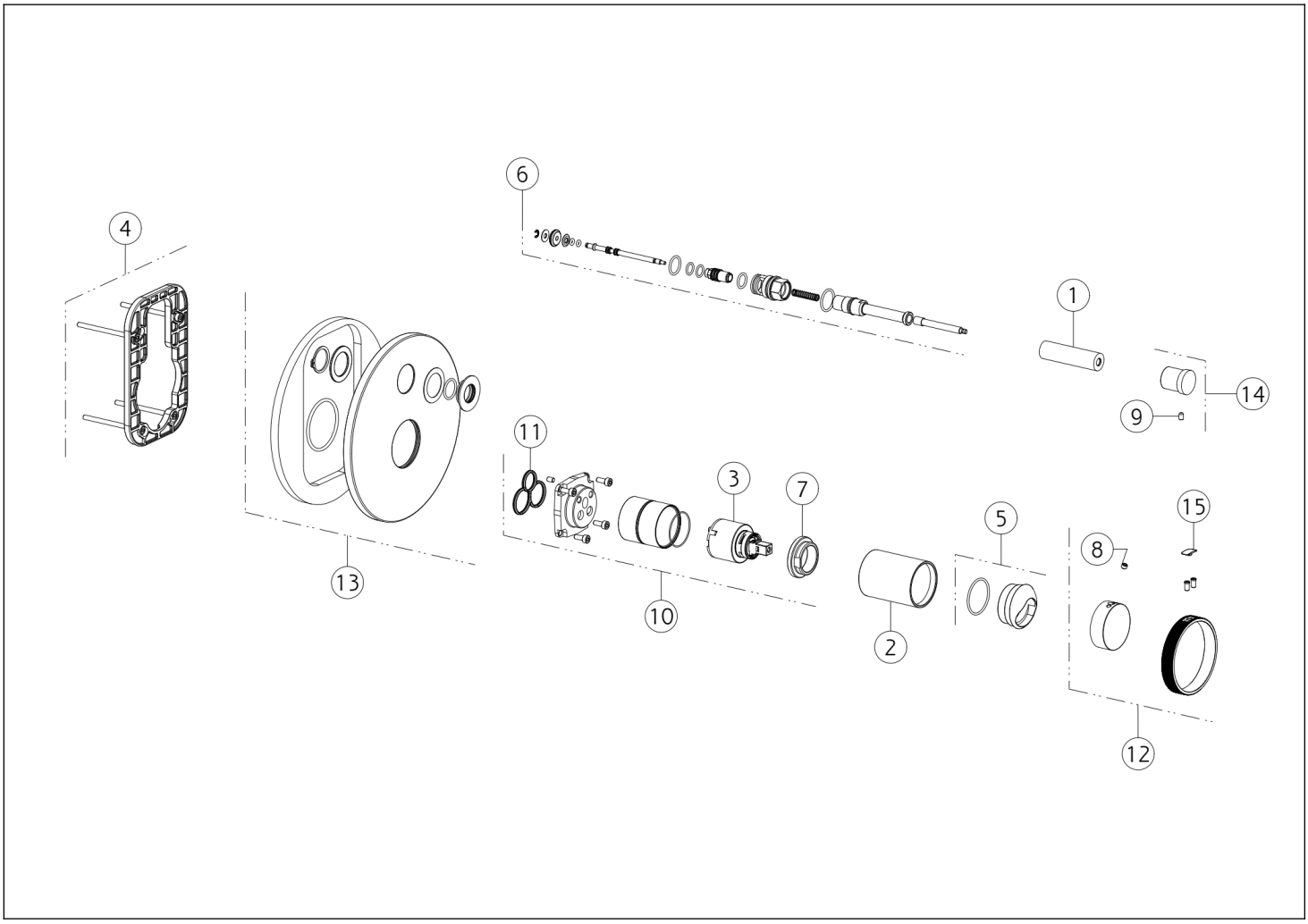

N°	Code	Beschreibung
1	SP00086	GRIFFADAPTER
2	SP03432	HÜLSE FÜR TK IN FARBE
3	SP00013	KARTUSCHE
4	SP00805	MONTAGEPLATTE
5	SP03274	KARTUSCHENMUTTER-ABDECKUNG
6	SP00145	UMSTELLER
7	SP01731	KARTUSCHENMUTTER
8	SP00137	MADENSCHRAUBE

N°	Code	Beschreibung
9	SP01412	MADENSCHRAUBE
10	SP01040	KARTUSCHENBLOCK
11	SP00506	DICHTUNG
12	SP03273	GRIFF
13	SP00507	DEKORPLATTE
14	SP00259	UMSTELLKNOPF
15	SP03180	ABDECKKÄPPCHEN

Gessi S.p.A. Parco Gessi, 13037 Serravalle Sesia (Vercelli) Italien Tel. +39 0163 454111 Fax. +39 0163 453150 - www.gessi.com - gessi@gessi.it Die vorliegende Zeichnung darf ohne schriftliche Genehmigung der GESSI S.p.A. nicht veröffentlicht oder vervielfältigt werden. Copyright GESSI S.p.A.