GESSI

63377

GPF6337700000G000

ANELLO

date de validité
≥ 02/2021



Partie apparente mitigeur mural avec inverseur automatique bain-douche deux sorties

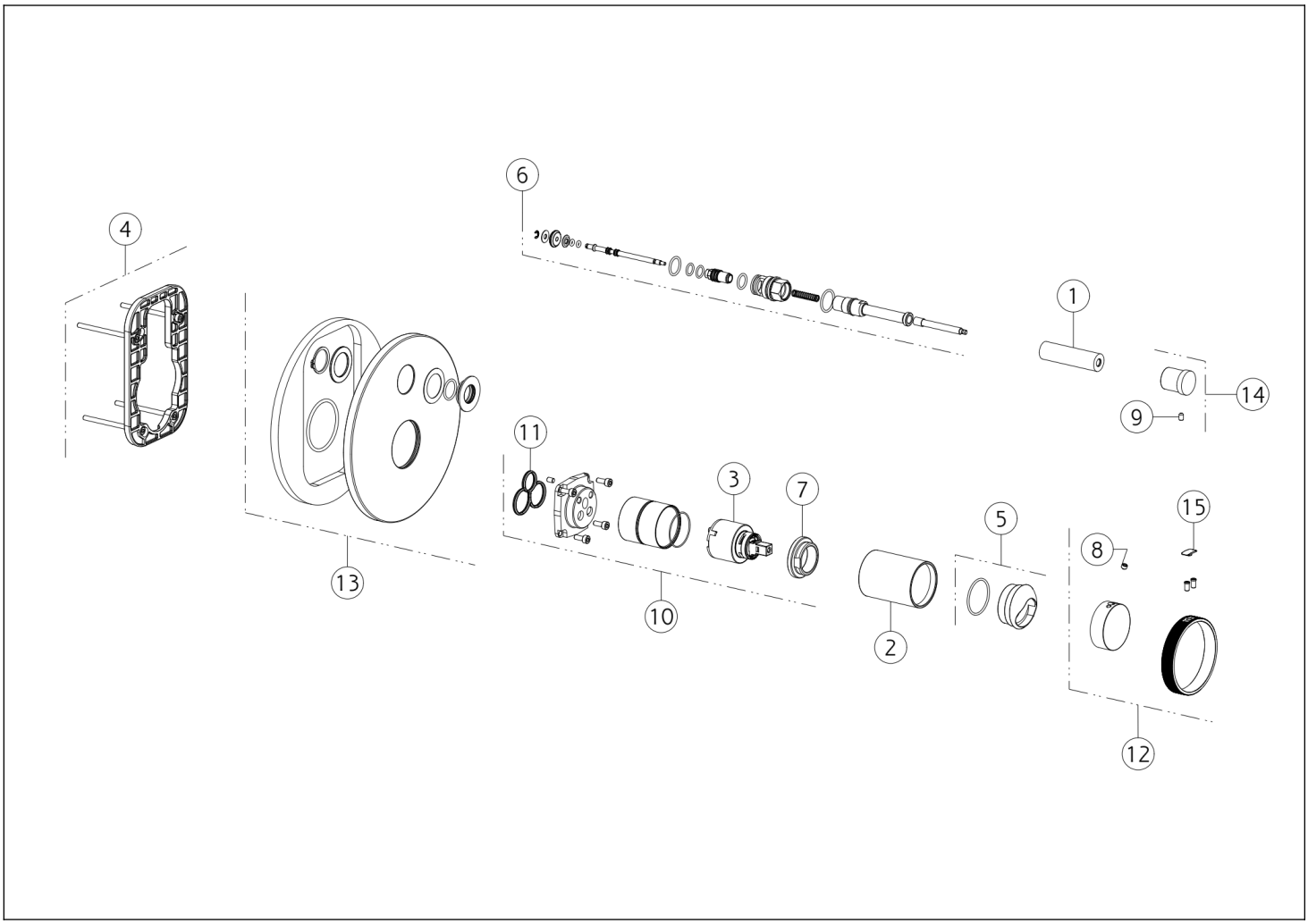

N°	Code	Description
1	SP00086	BAGUE
2	SP03432	BAGUE DE FINITION
3	SP00013	CARTOUCHE
4	SP00805	CONTREPLAQUE
5	SP03274	CACHE-ÉCROU
6	SP00145	INVERSEUR
7	SP01731	ÉCROU DE SERRAGE DE CARTOUCHE
8	SP00137	VIS SANS TÊTE

N°	Code	Description
9	SP01412	VIS SANS TÊTE
10	SP01040	ENSEMBLE CARTOUCHE
11	SP00506	JOINT
12	SP03273	MANETTE
13	SP00507	PLAQUE DE FINITION
14	SP00259	BOUTON
15	SP03180	BOUCHON CACHE-VIS SANS TÊTE

Gessi S.p.A. Parco Gessi, 13037 Serravalle Sesia (Vercelli) Italie Tél. +39 0163 454111 Fax. +39 0163 453150 - www.gessi.com - gessi@gessi.it Conformément à la loi, le présent dessin ne peut être rendu public ni reproduit sans l'autorisation écrite de GESSI S.p.A. Copyright GESSI S.p.A.