GESSI

63377

GPF6337700000G000

ANELLO

data di validità
≥ 02/2021



Parte esterna Miscelatore a parete 2 vie con deviatore automatico bagno/doccia

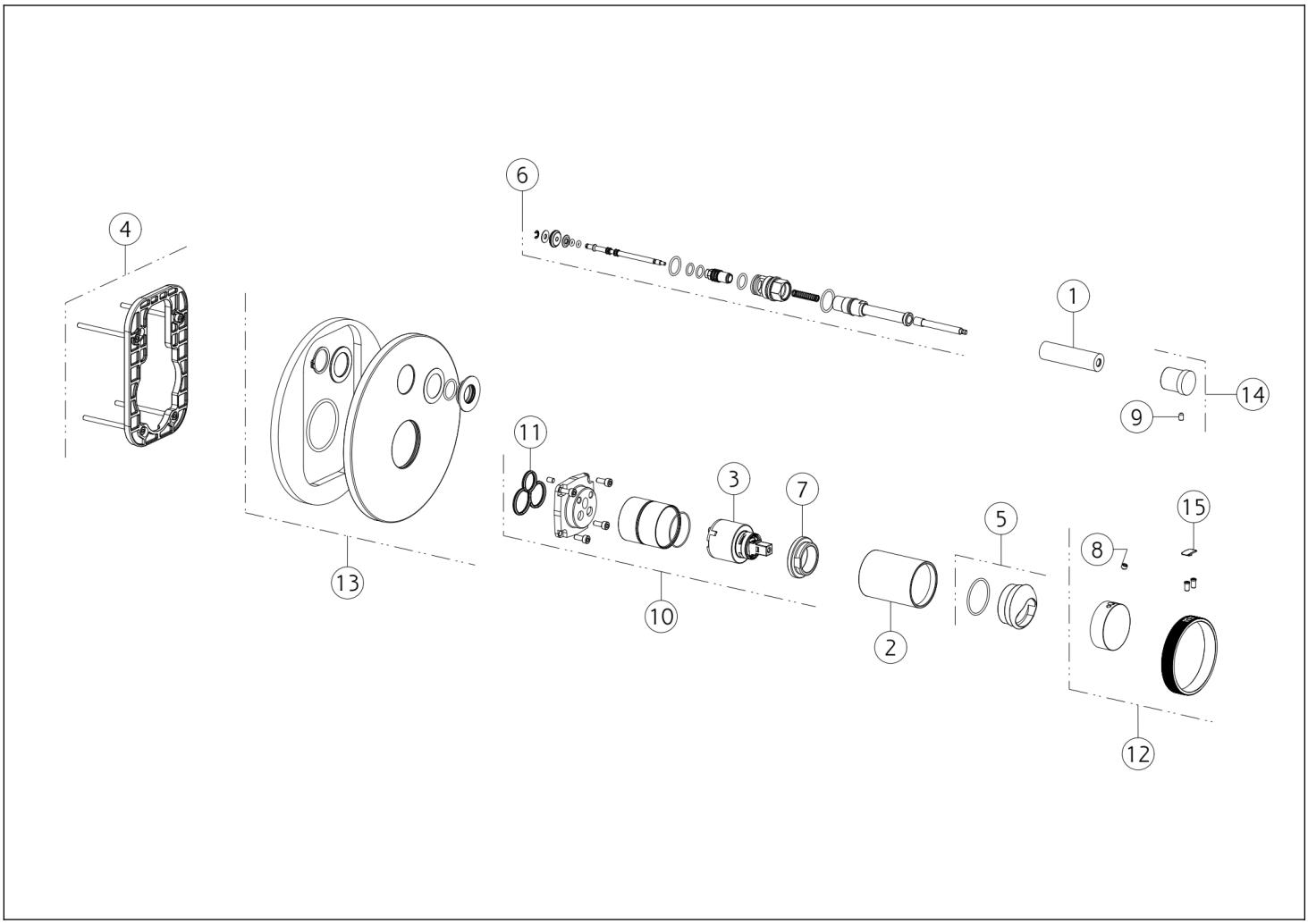

N°	Codice	Descrizione
1	SP00086	BOCCOLA
2	SP03432	BOCCOLA IN FINITURA
3	SP00013	CARTUCCIA
4	SP00805	CONTROPIASTRA
5	SP03274	COPRIGHIERA
6	SP00145	DEVIATORE
7	SP01731	GHIERA SERRAGGIO CARTUCCIA
8	SP00137	GRANO

N°	Codice	Descrizione
9	SP01412	GRANO
10	SP01040	GRUPPO CARTUCCIA
11	SP00506	GUARNIZIONE
12	SP03273	MANIGLIA
13	SP00507	PIASTRA IN FINITURA
14	SP00259	POMOLO
15	SP03180	TAPPINO COPRI GRANO

Gessi S.p.A. Parco Gessi, 13037 Serravalle Sesia (Vercelli) Italia Tel.+39 0163 454111 Fax.+39 0163 453150 - www.gessi.com - gessi@gessi.it Il presente disegno a termine di legge non puo' essere reso pubblico o riprodotto senza l'autorizzazione scritta della GESSI S.p.A. copyright GESSI S.p.A.