GESSI

63381

GPF6338100000G000

ANELLO

Gültigkeitsdatum
≥ 02/2021



Fertigmontageset Waschtisch-Einhebelmischer mit Auslauf (immer links), einzelnen Rosetten D65mm und ohne Ablaufgarnitur. Wandmontage. Ausladung 130-160mm. Je nach Einbautiefe des UP-Körpers verändert sich die Länge der Armatur.

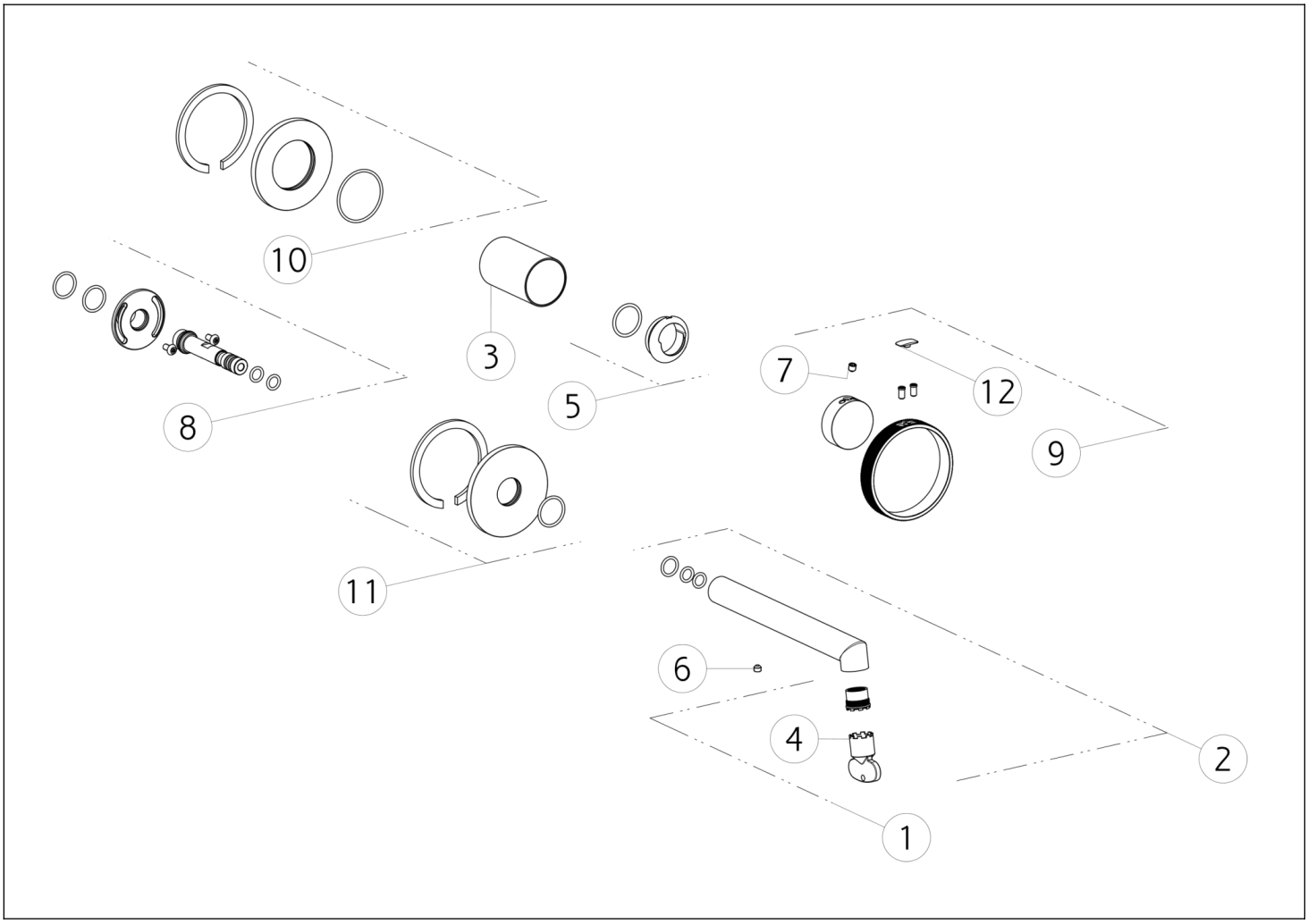

N°	Code	Beschreibung
1	SP01608	LUFTSPRUDLER
2	SP03315	AUSLAUF KOMPLETT
3	SP03269	HÜLSE FÜR TK IN FARBE
4	SP00504	SCHÜSSEL
5	SP03266	KARTUSCHENMUTTER-ABDECKUNG
6	SP00137	MADENSCHRAUBE

N°	Code	Beschreibung
7	SP00610	MADENSCHRAUBE
8	SP03272	ANSCHLUSSNIPPEL
9	SP03164	GRIFF
10	SP03156	ROSETTE
11	SP03213	ROSETTE
12	SP03180	ABDECKKÄPPCHEN

Gessi S.p.A. Parco Gessi, 13037 Serravalle Sesia (Vercelli) Italien Tel. +39 0163 454111 Fax. +39 0163 453150 - www.gessi.com - gessi@gessi.it Die vorliegende Zeichnung darf ohne schriftliche Genehmigung der GESSI S.p.A. nicht veröffentlicht oder vervielfältigt werden. Copyright GESSI S.p.A.