GESSI

63388

GPF6338800000G000

ANELLO

date de validité
≥ 02/2021



Partie apparente mitigeur lavabo muralavec bec court sans vidage

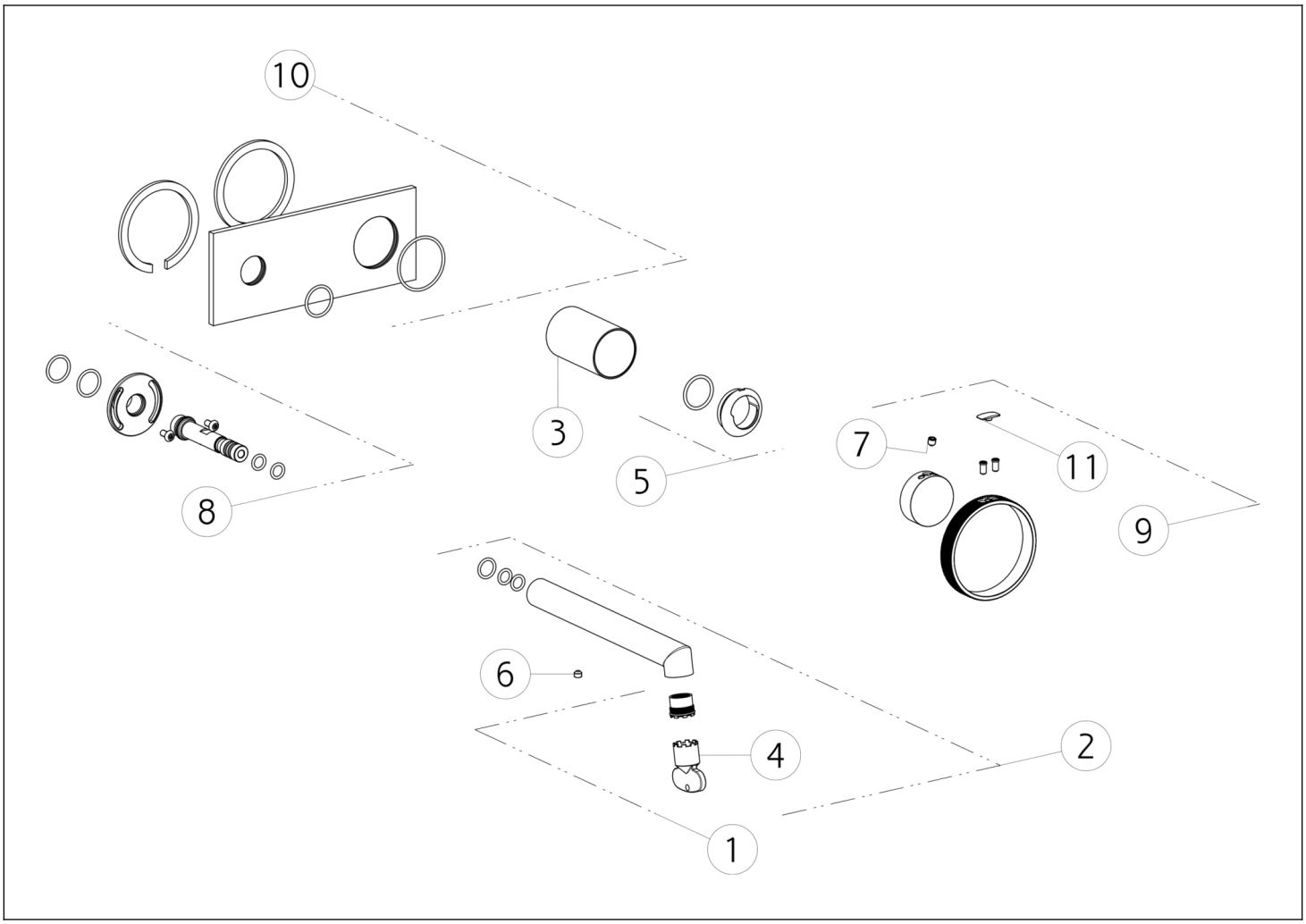

N°	Code	Description
1	SP01608	MOUSSEUR
2	SP03315	BEC COMPLET
3	SP03269	BAGUE DE FINITION
4	SP00504	CLÉ
5	SP03266	CACHE-ÉCROU
6	SP00137	VIS SANS TÊTE

N°	Code	Description
7	SP00610	VIS SANS TÊTE
8	SP03272	EMBOUT
9	SP03164	MANETTE
10	SP03270	PLAQUE DE FINITION
11	SP03180	BOUCHON CACHE-VIS SANS TÊTE

 Conformément à la loi, le présent dessin ne peut être rendu public ni reproduit sans l'autorisation écrite de GESSI S.p.A. Copyright GESSI S.p.A.