GESSI

63389

GPF6338900000G000

ANELLO

Gültigkeitsdatum
≥ 02/2021



Fertigmontageset Waschtisch-Einhebelmischer mit Auslauf (immer links), rechteckiger Platte und ohne Ablaufgarnitur. Wandmontage. Ausladung 175-205mm. Je nach Einbautiefe des UP-Körpers 63397 verändert sich die Länge der Armatur.

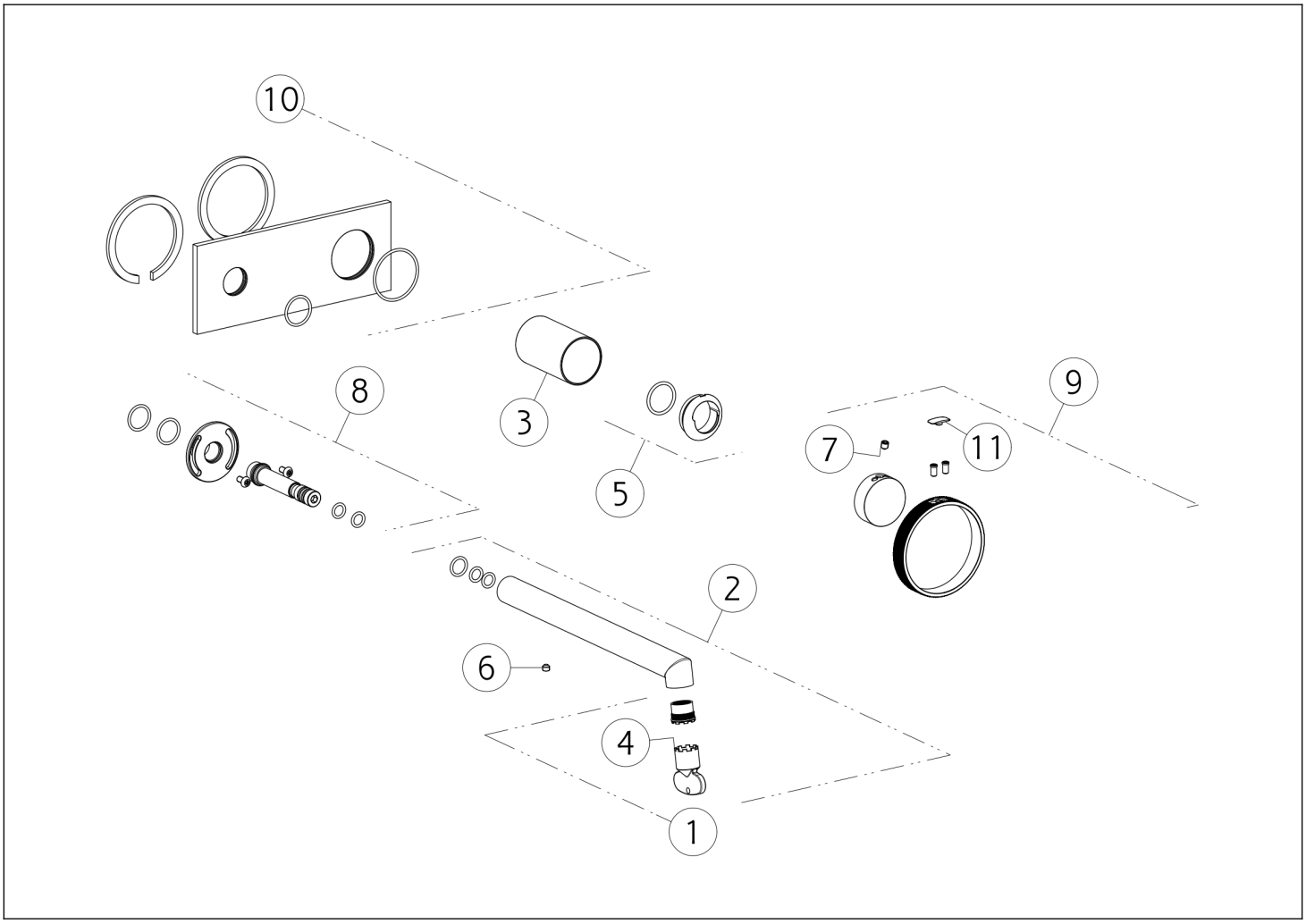

N°	Code	Beschreibung
1	SP01608	LUFTSPRUDLER
2	SP03271	AUSLAUF KOMPLETT
3	SP03269	HÜLSE FÜR TK IN FARBE
4	SP00504	SCHÜSSEL
5	SP03266	KARTUSCHENMUTTER-ABDECKUNG
6	SP00137	MADENSCHRAUBE

N°	Code	Beschreibung
7	SP00610	MADENSCHRAUBE
8	SP03272	ANSCHLUSSNIPPEL
9	SP03164	GRIFF
10	SP03270	DEKORPLATTE
11	SP03180	ABDECKKÄPPCHEN

 Die vorliegende Zeichnung darf ohne schriftliche Genehmigung der GESSI S.p.A. nicht veröffentlicht oder vervielfältigt werden. Copyright GESSI S.p.A.