GESSI

63448

GPF6344800000G000

TONDO

data di validità
≥ 02/2021



Soffione a parete orientabile DIAMANTATO

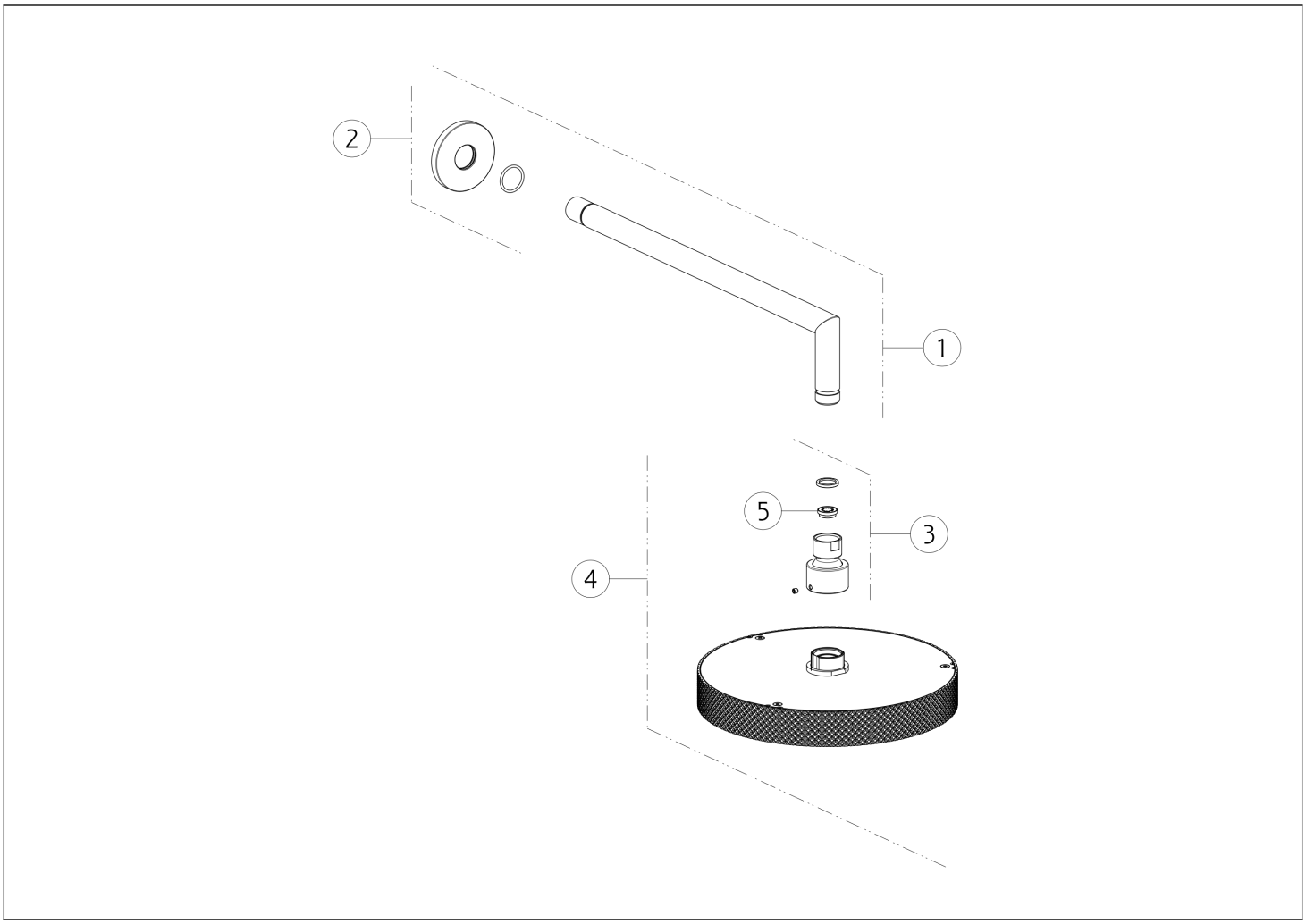

N°	Codice	Descrizione
1	SP03651	BRACCIO SOFFIONE
2	SP03233	ROSONE
3	SP00244	SNODO

N°	Codice	Descrizione
4	SP03363	SOFFIONE
5	SP02191	VALVOLA LIMITATRICE DI PORTATA

Gessi S.p.A. Parco Gessi, 13037 Serravalle Sesia (Vercelli) Italia Tel.+39 0163 454111 Fax.+39 0163 453150 - www.gessi.com - gessi@gessi.it Il presente disegno a termine di legge non puo' essere reso pubblico o riprodotto senza l'autorizzazione scritta della GESSI S.p.A. copyright GESSI S.p.A.