GESSI

63452

GPF6345200000G000

TONDO

fecha de validez
≥ 03/2021



Rociador de ducha de techo, movil DIAMANTATO

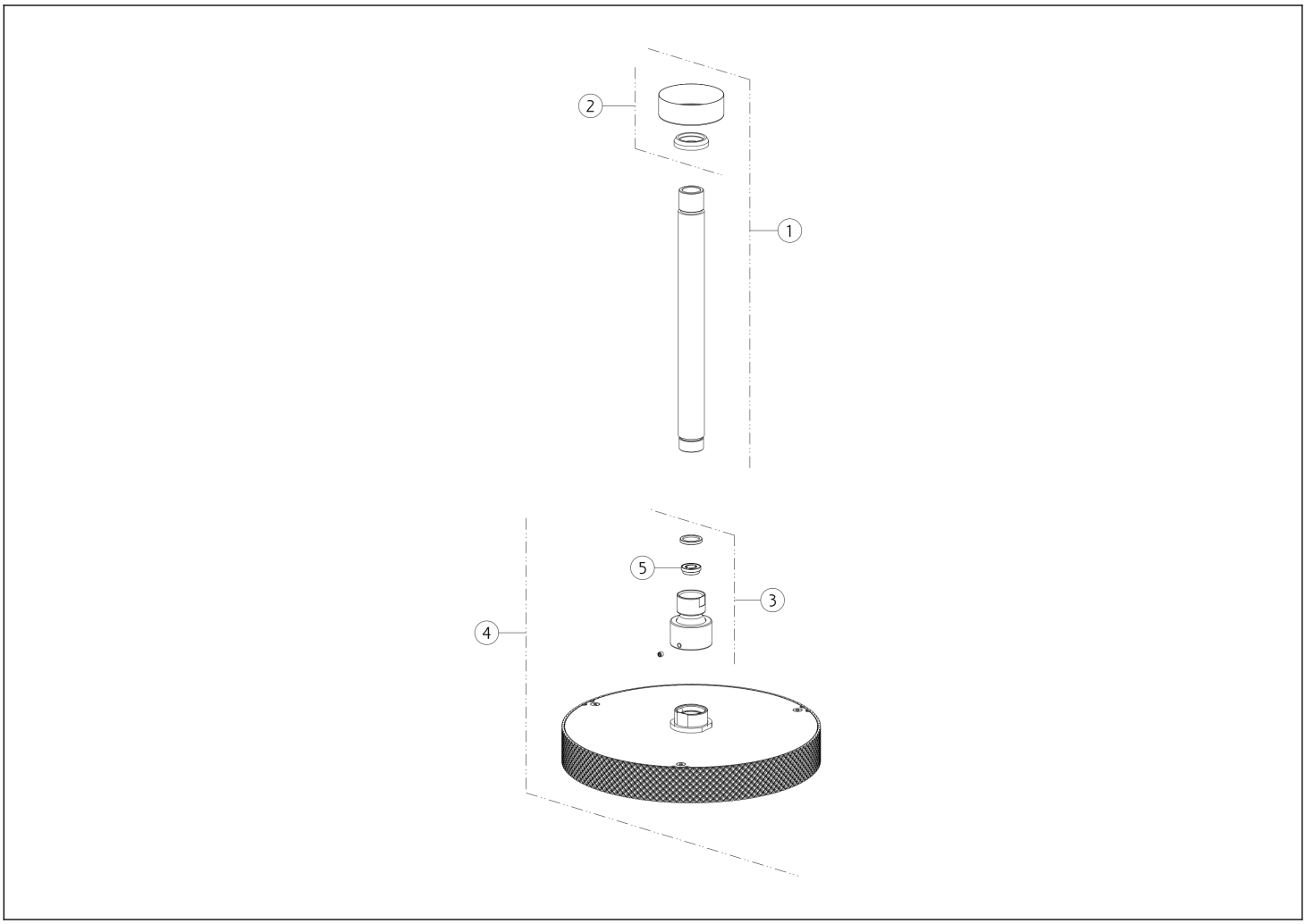

N°	Código	Descripción
1	SP03997	BRAZO DE DUCHA
2	SP03986	CUBRIR
3	SP00244	ARTICULACIÓN

N°	Código	Descripción
4	SP03363	DUCHA
5	SP02191	REGULADOR DE FLUJO

Gessi S.p.A. Parco Gessi, 13037 Serravalle Sesia (Vercelli) Italia Tel. +39 0163 454111 Fax. +39 0163 453150 - www.gessi.com - gessi@gessi.it El presente diseño, de conformidad con la legislación vigente, no puede hacerse público ni reproducirse sin la autorización por escrito de GESSI S.p.A. Copyright GESSI S.p.A.