GESSI

63482

GPF6348200000G000

TONDO

Gültigkeitsdatum
≥ 04/2021



Brausestange 800mm mit Wandanschlussbogen, Schlauch 1,50m und Antikalk-Handbrause. Eigensichere 1-Strahl-Handbrause aus Metall. 1/2 Anschluss. Wandmontage. DIAMANTATO.

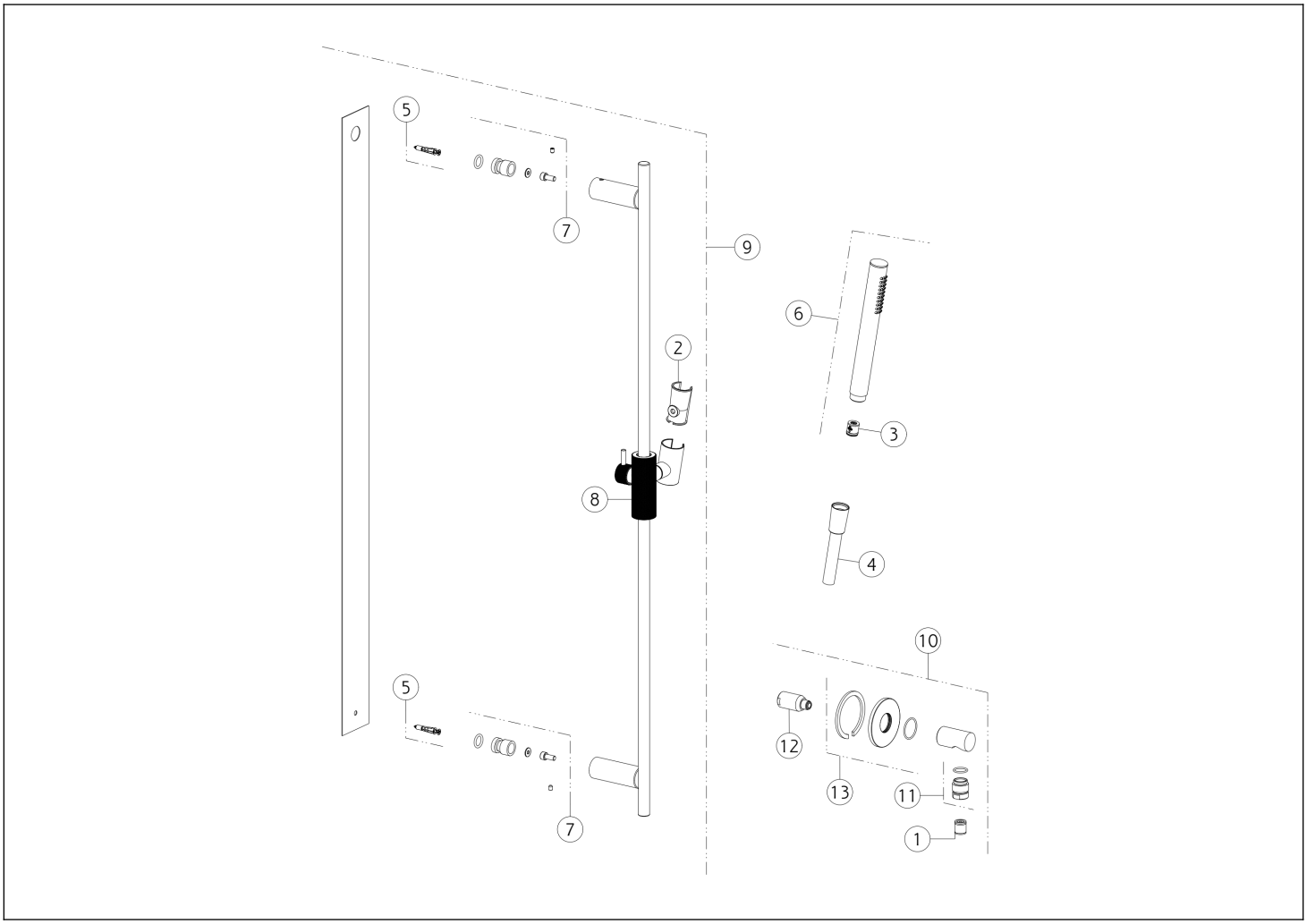

N°	Code	Beschreibung
1	SP00014	RÜCKSCHLAGVENTIL
2	SP03468	UNTERSTÜTZEN
3	SP01634	STRÖMUNGS-REGULATOR
4	PF01637	SCHLAUCH
5	SP01775	BEFESTIGUNGSSATZ
6	PF14371	HANDBRAUSE
7	SP01760	BEFESTIGUNGSSATZ

N°	Code	Beschreibung
8	SP03993	SCHIEBESTÜTZE
9	PF63485	GLEITSCHIENE
10	PF63469	ANSCHLUSS WASSERAUSLASS
11	SP01008	BRUSTWARZE
12	SP04472	BRUSTWARZE
13	SP03991	DECKEL

 Die vorliegende Zeichnung darf ohne schriftliche Genehmigung der GESSI S.p.A. nicht veröffentlicht oder vervielfältigt werden. Copyright GESSI S.p.A.