GESSI

63501

GPF63501000000G000

INGRANAGGIO

Gültigkeitsdatum
≥ 01/2021



Waschtisch-Einhebelmischer mit Auslauf, mit Ablaufgarnitur. 3/8 Anschluss. Tischmontage. Ausladung 128mm.

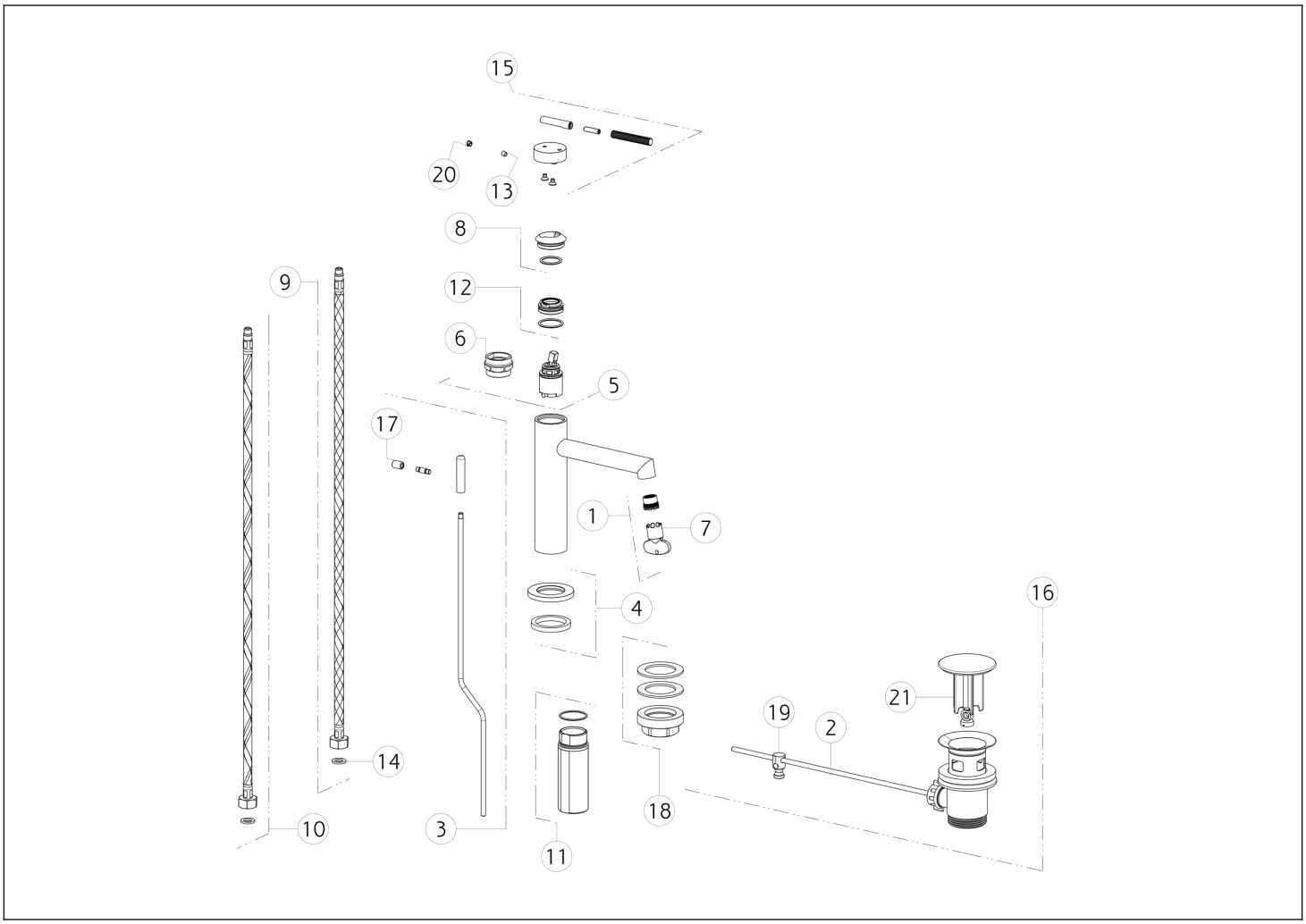

N°	Code	Beschreibung
1	SP01608	BELÜFTER
2	SP00218	STANGE
3	SP03268	ZUGSTANGE
4	SP03267	BASIS
5	SP01277	PATRONE
6	SP00216	SPEZIALWERKZEUG
7	SP00504	SPEZIALWERKZEUG
8	SP03266	FERTIGSTELLUNG RINGMUTTER
9	SP01591	BLU ZULAUFSCHLAUCH
10	SP01590	ROTER ZULAUFSCHLAUCH
11	SP02372	SCHENKEL

N°	Code	Beschreibung
12	SP01278	BEFESTIGUNGSRINGMUTTER
13	SP00610	SCHRAUBE
14	SP00064	DICHTUNG
15	SP03235	GRIFF
16	PF29263	BASIN-ABFÄLLE
17	SP00927	KNOPF
18	SP02370	BEFESTIGUNGSSATZ
19	SP00219	GEMEINSAM
20	SP00002	SCHRAUBENABDECKUNG
21	SP00772	STECKER

Gessi S.p.A. Parco Gessi, 13037 Serravalle Sesia (Vercelli) Italien Tel. +39 0163 454111 Fax. +39 0163 453150 - www.gessi.com - gessi@gessi.it Die vorliegende Zeichnung darf ohne schriftliche Genehmigung der GESSI S.p.A. nicht veröffentlicht oder vervielfältigt werden. Copyright GESSI S.p.A.